Tüp tutucusu 10-613, sürümleri dahil

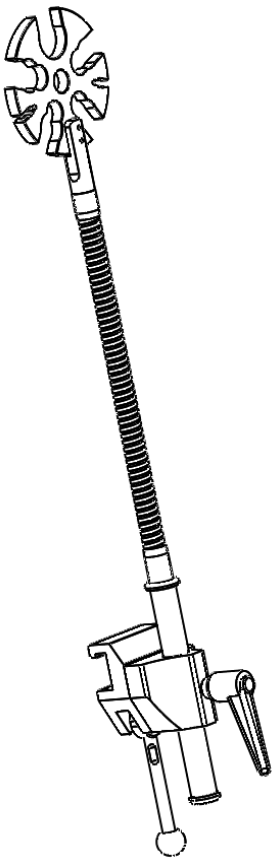

Sürüm	Açıklama
10-613	**Kelepçesiz tüp tutucusu**
10-613-EU	**Kelepçe (AB 25x10 mm ray)**
10-613-US	**Kelepçe (ABD 1⅛ inç x ⅜ inç ray)**
10-613-UK	**Kelepçe (İngiltere 1¼ inç x ¼ inç ray)**

Uyarı! Bu sembol, güvenlikle ilgili önemli bilgileri belirtmektedir. Bu talimatlara dikkatle uyun.

Kullanmadan önce Kullanım Kılavuzunu okuyun! Ekipmanı kullanmayı denemeden önce kullanım kılavuzunun içeriğini tam olarak anlamak önemlidir.

CE

31-05-2021
Belge numarası: M10-613TR rev.01

Kullanım amacı

Tüp tutucusu, ameliyathanede cerrahi ve muayene prosedürleri sırasında tüplerin ve kabloların toplanması ve düzenlenmesinde kullanılmak üzere tasarlanmıştır. Ürünler eğitimli sağlık personeli tarafından kullanılacaktır.

Güvenlik yönetmeliği

Maksimum yük: Esnek kol üzerinde 1 kg

Kullanmadan önce, doğru şekilde çalıştığından emin olun!

Servis ve önleyici bakım yetkili personel tarafından yapılmalıdır.

Kullanıcı talimatları

Kurulum

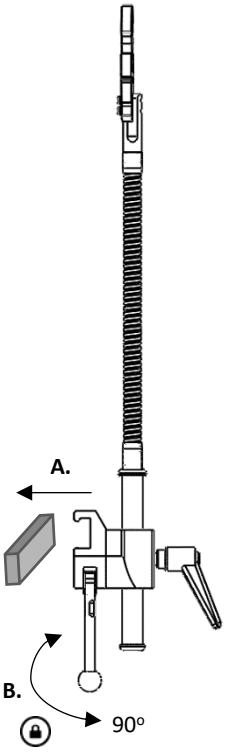

Konum ayarlama

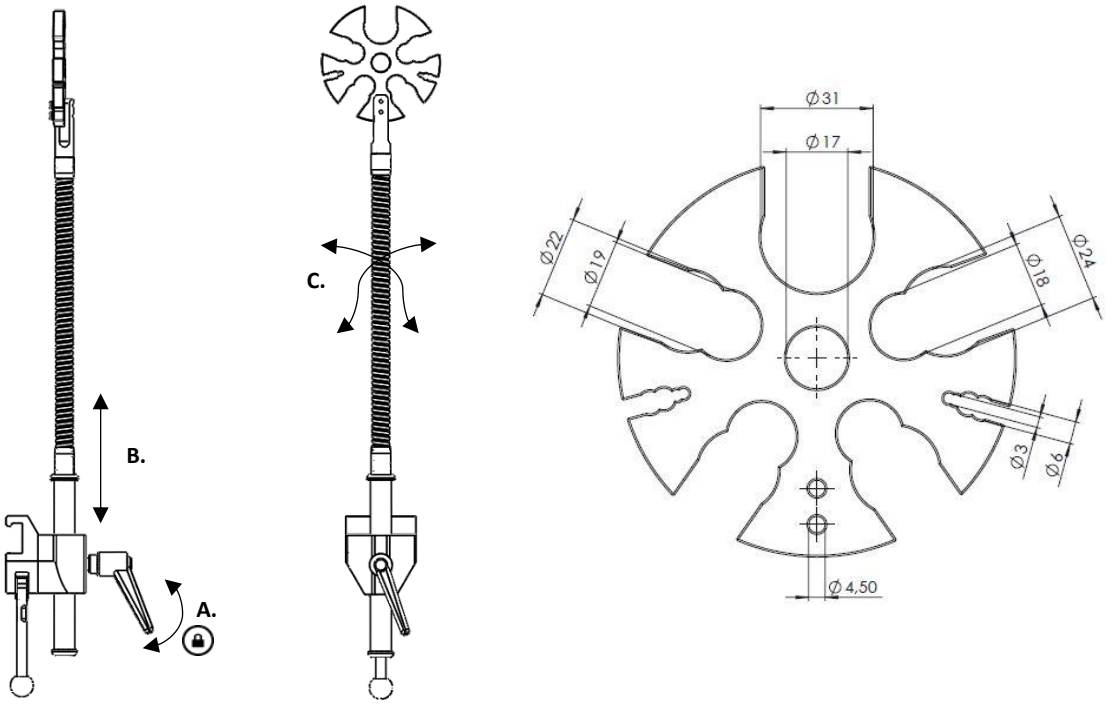

Bakım

Servis, önleyici bakım, ayarlama ve onarım sadece yetkili personel tarafından yapılmalıdır. Üreticinin yazılı izni olmadan ürünün yapısının değiştirilmesi kesinlikle yasaktır.

Temizleme

pH derecesi 6 - 8 olan antiseptik deterjan ve ılık su ile ile temizleyin. Etanol kullanılabilir. Yumuşak bir bezle kurulayın. Güçlü asidik veya alkali deterjanlar kullanmayın.

Kontrol

Gevşek parça bulunmadığını ve herhangi bir parçada hasar olmadığını kontrol edin. Kelepçenin kilitleme fonksiyonunu kontrol edin.

Yıllık servis

Tüp tutucusu yılda bir kez dikkatlice temizlenmeli, hareketli parçalar yağlanmalı ve kilitleme fonksiyonu test edilmelidir.

Yedek parçalar

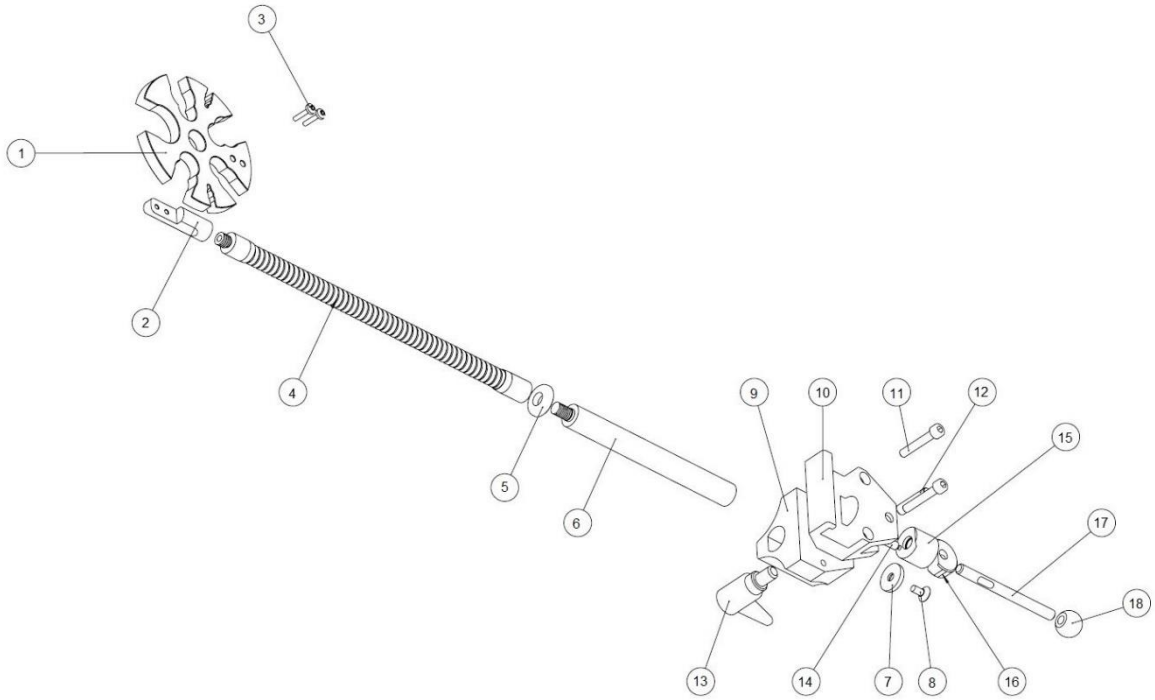

		Sürüm:	10-613	10-613-EU	10-613-US	10-613-UK
	Açıklama	**Adet**	**Madde no.**	**Madde no.**	**Madde no.**	**Madde no.**
1.	Tutucu	1	12345	12345	12345	12345
2.	Tutucu tertibatı	1	12349	12349	12349	12349
3.	Vida MK6S M4x16 A2	2	-	-	-	-
4.	Kaz boynu 300	1	22400-300-55	22400-300-55	22400-300-55	22400-300-55
5.	Rondela	1	11265	11265	11265	11265
6.	Direk	1	12350	12350	12350	12350
7.	Rondela	1	10004	10004	10004	10004
8.	Vida MF6S M6x12 A2	1	-	-	-	-
9.	Kılavuz	1	-	10053	10053	10053
10.	Kelepçe gövdesi	1	-	10031	10547	10543
11.	Vida MC6S M6x45 FZ	2	-	-	-	-
12.	Mil	1	-	10009	10009	10009
13.	Ayarlanabilir tutamaç	1	-	6-593-65	6-593-65	6-593-65
14.	Basınç pimi	1	-	10012	10012	10012
15.	Piston	1	-	10711	10711	10711
16.	Eksantrik	1	-	11165	11165	11165
17.	Kilitleme kolu	1	-	10014	10014	10014
18.	Bilya	1	-	K20M8S	K20M8S	K20M8S

Teknik özellikler

Sürüm	UDI-DI	Esnek koldaki maksimum yük	Boyutlar (Y x A x U)	Ağırlık	Malzeme
10-613	07350111832728	1 kg	610 x 110 x 25 mm	0,7 kg	Paslanmaz çelik PMMA Alüminyum
10-613-EU	07350111832735	1 kg	610 x 110 x 120 mm	1,3 kg	
10-613-US	07350111832742	1 kg	610 x 110 x 120 mm	1,3 kg	
10-613-UK	07350111832759	1 kg	610 x 110 x 120 mm	1,3 kg	

Reison Medical AB
Eriksbergsvägen 32A
734 92 Hallstahammar
İSVEÇ
+46 (0)220 433 99 I order@reison.se I info@reison.se