Uchwyt przewodów 10-613 — różne wersje

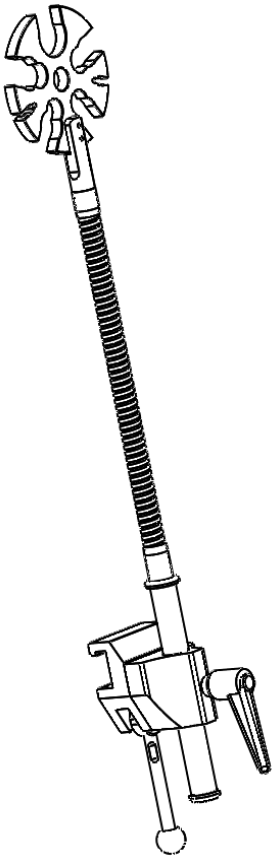

Wersja	Opis
10-613	**uchwyt przewodów bez zacisku**
10-613-EU	**zacisk do szyny kontynentalnej 25 × 10 mm**
10-613-US	**zacisk do szyny amerykańskiej 1⅛ × ⅜”**
10-613-UK	**zacisk do szyny brytyjskiej 1¼ × ¼”**

Ostrzeżenie! Ten symbol wskazuje na ważną informację dotyczącą bezpieczeństwa. Należy ściśle przestrzegać towarzyszących mu instrukcji.

Przed użyciem przeczytać podręcznik obsługi! Bardzo ważne jest całkowite zrozumienie treści podręcznika obsługi przed przystąpieniem do obsługi sprzętu.

CE

31.05.2021
Numer dokumentu: M10-613PL wer. 01

Przeznaczenie

Uchwyt przewodów zbiera i porządkuje przewody i kable w trakcie zabiegów operacyjnych i badań na sali operacyjnej. Produkt przeznaczony do użytku przez wyszkolony personel medyczny.

Zasady bezpieczeństwa

Maksymalne obciążenie: 1 kg na ramię podatne

Przed użyciem upewnić się co do poprawnego funkcjonowania sprzętu!

Wykonywanie czynności z zakresu obsługi serwisowej i konserwacji zapobiegawczej powierzać upoważnionemu do tego personelowi.

Instrukcje dla użytkownika

Instalowanie

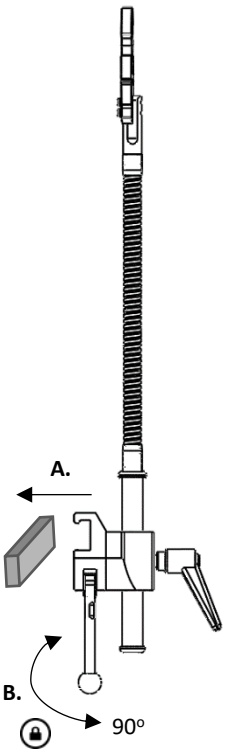

Regulowanie położenia

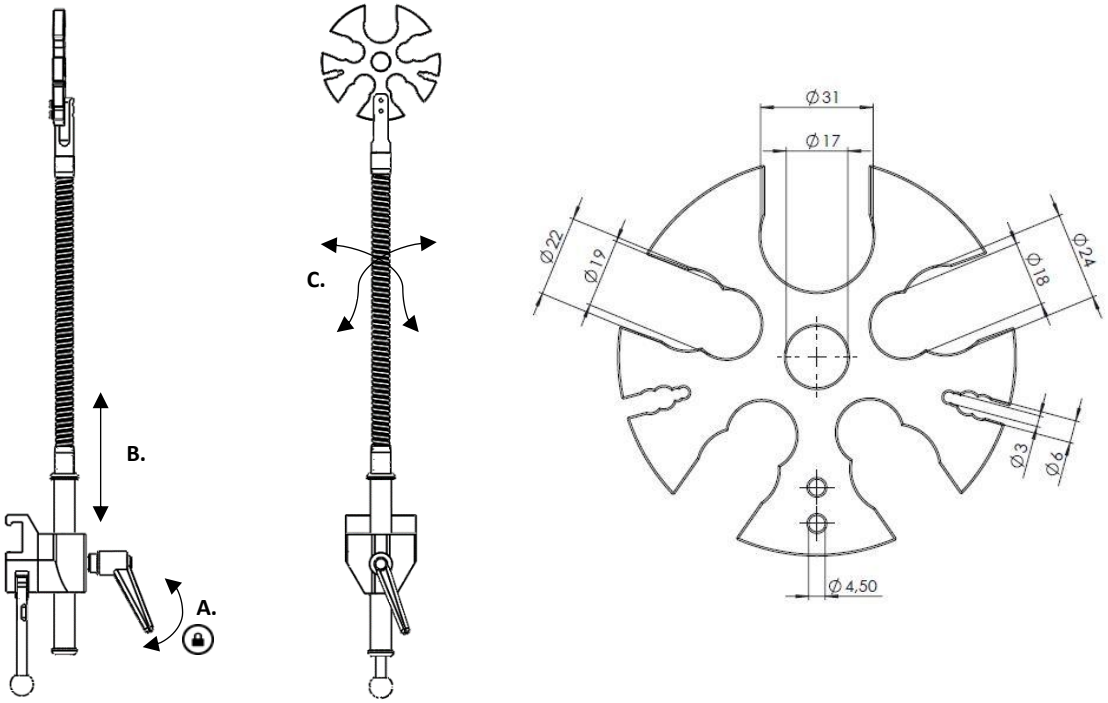

Konserwacja

Wykonywanie czynności z zakresu obsługi serwisowej, konserwacji zapobiegawczej, regulacji oraz naprawy powierzać wyłącznie upoważnionemu do tego personelowi. Bezwzględnie zabrania się ingerowania w budowę sprzętu bez uprzedniego uzyskania na to zgody na piśmie ze strony producenta.

Czyszczenie

Czyścić antyseptycznym środkiem czyszczącym o pH 6–8 i ciepłą wodą. Dozwolone użycie etanolu. Wytrzeć do sucha miękką szmatką. Nie stosować środków czyszczących silnie kwasowych bądź zasadowych.

Kontrola

Sprawdzić, czy żadna część nie jest poluzowana ani uszkodzona. Sprawdzić działanie blokady zacisku.

Serwis roczny

Raz do roku starannie oczyścić uchwyt przewodów, nasmarować części ruchome i sprawdzić działanie blokady.

Części zamienne

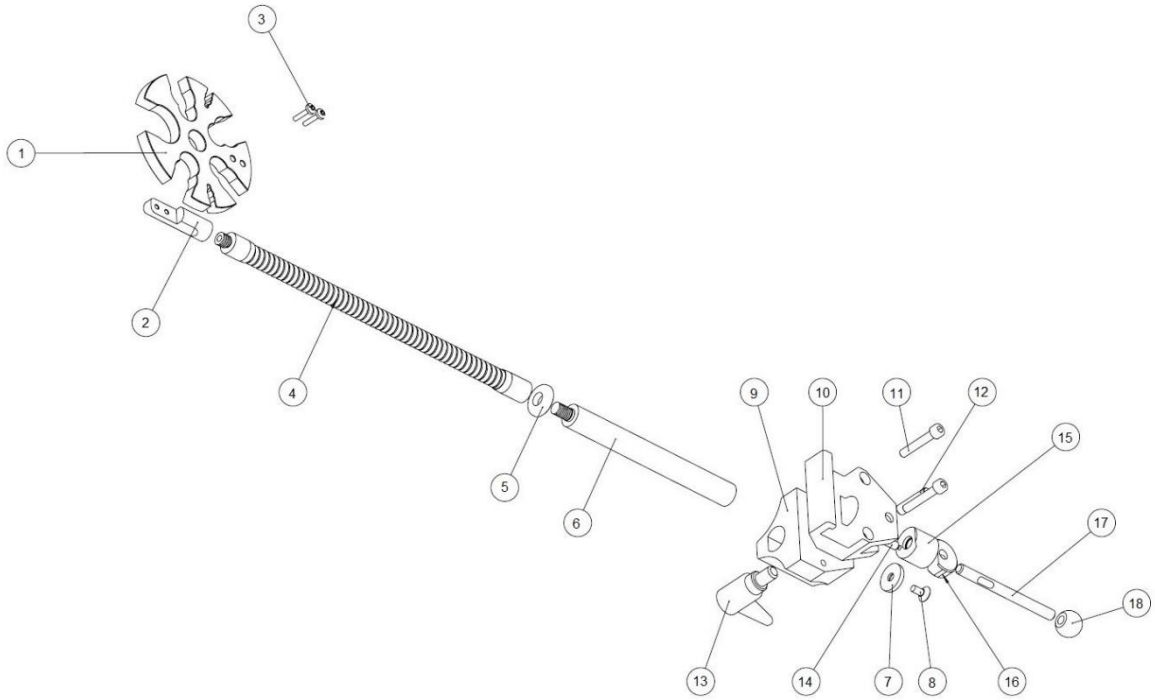

	Opis	Wersja: Liczba sztuk	10-613 Numer artykułu	10-613-EU Numer artykułu	10-613-US Numer artykułu	10-613-UK Numer artykułu
1.	uchwyt	1	12345	12345	12345	12345
2.	mocowanie uchwytu	1	12349	12349	12349	12349
3.	śruba MK6S M4×16 A2	2	—	—	—	—
4.	ramię 300	1	22400-300-55	22400-300-55	22400-300-55	22400-300-55
5.	podkładka mechaniczna	1	11265	11265	11265	11265
6.	słupek	1	12350	12350	12350	12350
7.	podkładka mechaniczna	1	10004	10004	10004	10004
8.	śruba MF6S M6×12 A2	1	—	—	—	—
9.	prowadnica	1	—	10053	10053	10053
10.	korpus zacisku	1	—	10031	10547	10543
11.	śruba MC6S M6×45 FZ	2	—	—	—	—
12.	wałek	1	—	10009	10009	10009
13.	regulowany uchwyt	1	—	6-593-65	6-593-65	6-593-65
14.	kołek dociskowy	1	—	10012	10012	10012
15.	nurnik	1	—	10711	10711	10711
16.	element mimośrodowy	1	—	11165	11165	11165
17.	dźwigienka blokady	1	—	10014	10014	10014
18.	kula	1	—	K20M8S	K20M8S	K20M8S

Dane techniczne

Wersja	UDI-DI	Maksymalne obciążenie ramienia podatnego	Wymiary (wys. × szer. × dł.)	Masa	Materiał
10-613	07350111832728	1 kg	610 × 110 × 25 mm	0,7 kg	stal nierdzewna PMMA aluminium
10-613-EU	07350111832735	1 kg	610 × 110 × 120 mm	1,3 kg	
10-613-US	07350111832742	1 kg	610 × 110 × 120 mm	1,3 kg	
10-613-UK	07350111832759	1 kg	610 × 110 × 120 mm	1,3 kg	

Reison Medical AB
Eriksbergsvägen 32A
734 92 Hallstahammar
SZWECJA
+46 (0)220 433 99 **l** order@reison.se **l** info@reison.se