Rørholder 10-613 inkludert versjoner

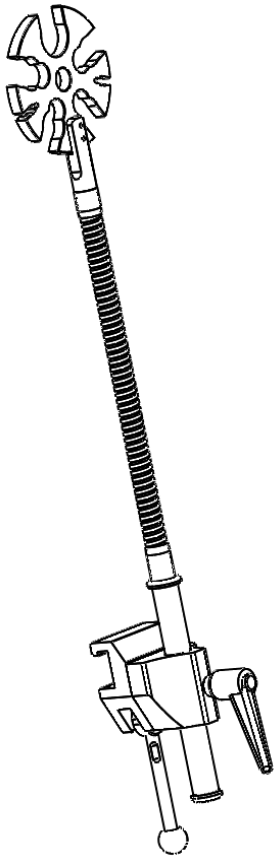

Versjon	Beskrivelse
10-613	**Rørholder uten klemme**
10-613-EU	**Klemme (EU 25 × 10 mm skinne)**
10-613-US	**Klemme (US 1⅛ ” × ⅜ ” skinne)**
10-613-UK	**Klemme (UK 1¼" × ¼" skinne)**

Advarsel! Dette symbolet viser til viktig sikkerhetsinformasjon. Følg disse instruksjonene omhyggelig.

Les brukerveiledningen før bruk! Det er viktig å ha forstått innholdet i brukerveiledningen fullt ut før du prøver å ta utstyret i bruk.

CE

2021-05-31
Dokumentnummer: M10-613NO rev.01

Tiltenkt bruk

Rørholder beregnet for å brukes til å samle og ordne rør og kabler under kirurgi og undersøkelsesprosedyrer i operasjonsstuen. Produktene skal brukes av opplært medisinsk personell.

Sikkerhetsforskrifter

Maksimal belastning: 1 kg på den fleksible armen

Kontroller riktig funksjon før bruk!

Service og forebyggende vedlikehold skal utføres av autorisert personell.

Bruksanvisning

Montering

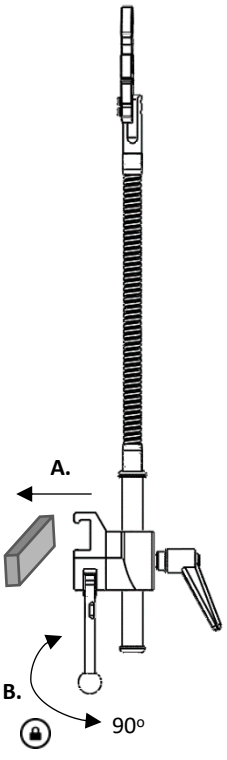

Posisjonsjustering

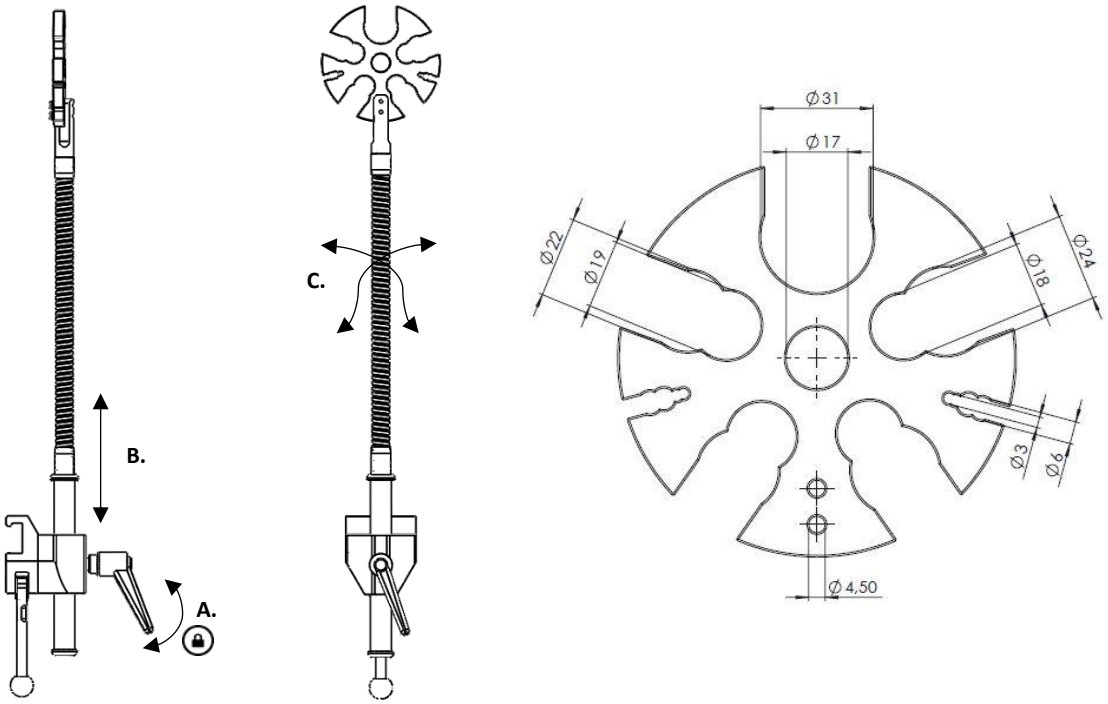

Vedlikehold

Service, forebyggende vedlikehold, justeringer og reparasjoner skal utelukkende utføres av autorisert personell. Det er strengt forbudt å endre konstruksjonen uten skriftlig samtykke fra produsenten.

Rengjøring

Rengjøres med antiseptisk rengjøringsmiddel med pH 6–8 og varmt vann. Etanol kan brukes. Tørkes med en myk klut. Sterkt syreholdige eller alkaliske vaskemidler skal ikke brukes.

Kontroll

Kontroller at ingen av delene er løse eller skadd. Kontroller låsefunksjonen på klemmen.

Årlig service

En gang i året skal rørholderen rengjøres omhyggelig, bevegelige deler skal smøres, og låsefunksjonen skal testes.

Reservedeler

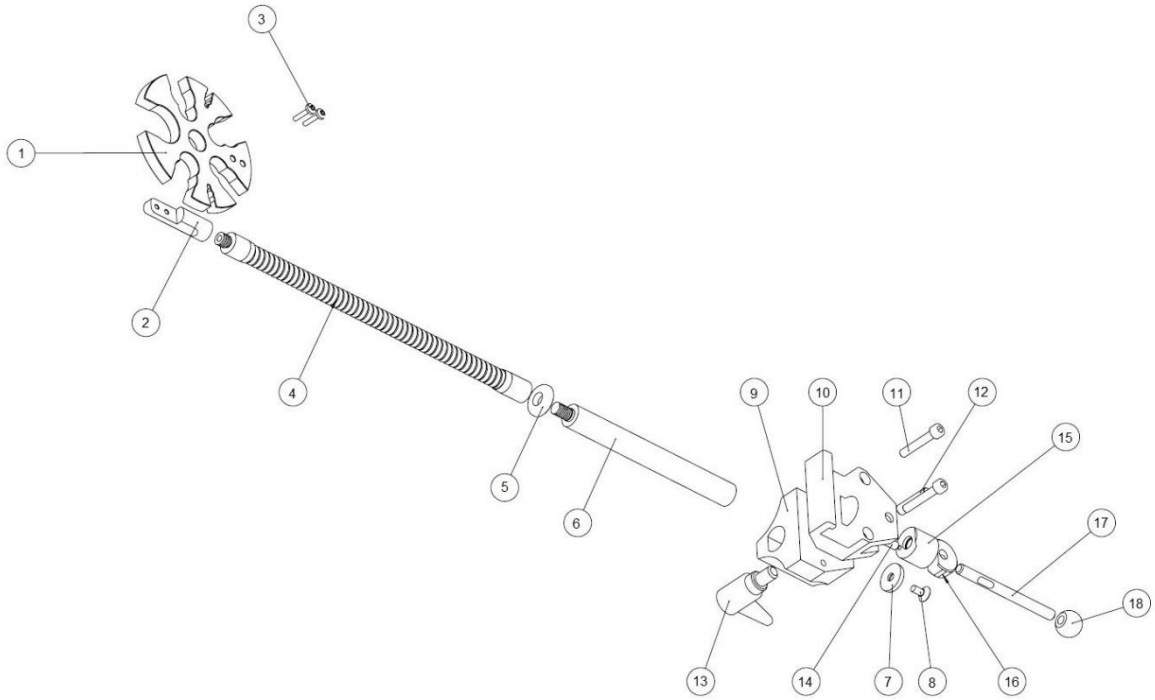

		Versjon:	10-613	10-613-EU	10-613-US	10-613-UK
	Beskrivelse	**Ant.**	**Artikkelnr.**	**Artikkelnr.**	**Artikkelnr.**	**Artikkelnr.**
1.	Holder	1	12345	12345	12345	12345
2.	Holderfeste	1	12349	12349	12349	12349
3.	Skrue MK6S M4x16 A2	2	–	–	–	–
4.	Gåsehals 300	1	22400-300-55	22400-300-55	22400-300-55	22400-300-55
5.	Underlagsskive	1	11265	11265	11265	11265
6.	Stang	1	12350	12350	12350	12350
7.	Underlagsskive	1	10004	10004	10004	10004
8.	Skrue MF6S M6x12 A2	1	–	–	–	–
9.	Styreskinne	1	-	10053	10053	10053
10.	Klemmens hoveddel	1	-	10031	10547	10543
11.	Skrue MC6S M6x45 FZ	2	–	–	–	–
12.	Aksel	1	-	10009	10009	10009
13.	Justerbart håndtak	1	-	6-593-65	6-593-65	6-593-65
14.	Trykkpinne	1	-	10012	10012	10012
15.	Stempel	1	-	10711	10711	10711
16.	Eksenter	1	-	11165	11165	11165
17.	Låsespak	1	-	10014	10014	10014
18.	Kule	1	-	K20M8S	K20M8S	K20M8S

Tekniske spesifikasjoner

Versjon	UDI-DI	Maksimal belastning på fleksibel arm	Mål (H x B x L)	Vekt	Materiale
10-613	07350111832728	1 kg	610 x 110 x 25 mm	0,7 kg	Rustfritt stål PMMA Aluminium
10-613-EU	07350111832735	1 kg	610 x 110 x 120 mm	1,3 kg	
10-613-US	07350111832742	1 kg	610 x 110 x 120 mm	1,3 kg	
10-613-UK	07350111832759	1 kg	610 x 110 x 120 mm	1,3 kg	

Reison Medical AB
Eriksbergsvägen 32A
734 92 Hallstahammar
SVERIGE
+46 (0)220 433 99 I order@reison.se I info@reison.se