Slanghouder 10-613 inclusief versies

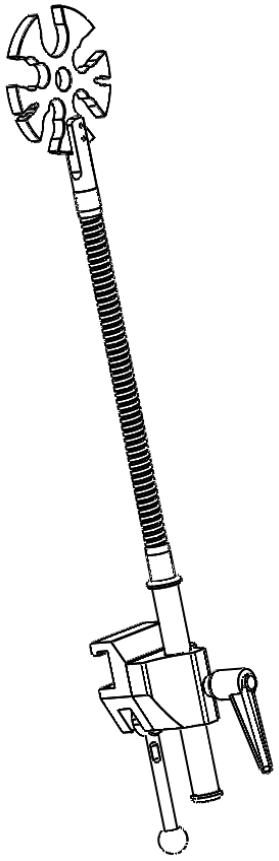

Versie	Beschrijving
10-613	**Slanghouder zonder klem**
10-613-EU	**Klem (EU 25x10 mm rail)**
10-613-US	**Klem (US 1⅛ ’’ x ⅜ ’’ rail)**
10-613-UK	**Klem (UK 1¼ " x ¼ " rail)**

Waarschuwing! Dit symbool geeft belangrijke informatie met betrekking tot veiligheid aan. Volg deze instructies zorgvuldig op.

Lees de gebruikershandleiding voor gebruik! Het is belangrijk dat u de inhoud van de gebruikershandleiding volledig begrijpt voordat u de apparatuur gaat gebruiken.

CE

31-05-2021
Documentnummer: M10-613NL rev.01

Bedoeld gebruik

Slanghouder bedoeld om slangen en kabels in te bundelen en te sorteren tijdens operaties en onderzoeksprocedures in de operatiezaal. De producten moeten worden gebruikt door opgeleid medisch personeel.

Veiligheidsvoorschriften

Maximale belasting: 1 kg op de flexibele arm

Zorg er voor gebruik voor dat alles goed functioneert!

Service en preventief onderhoud moeten worden uitgevoerd door bevoegd personeel.

Gebruikersinstructies

Installatie

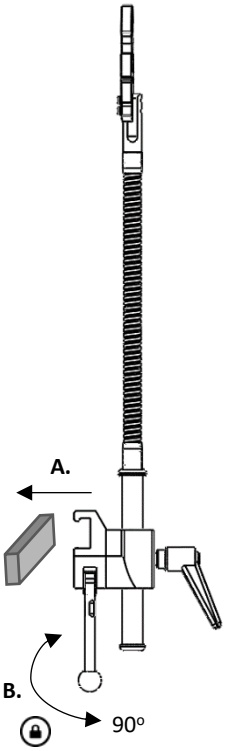

Positieaanpassing

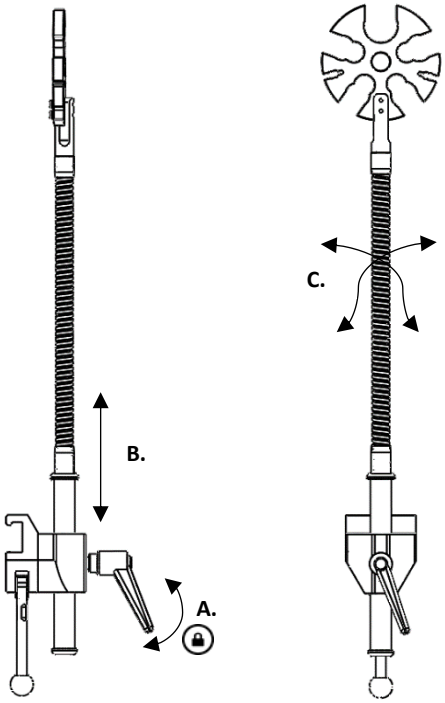

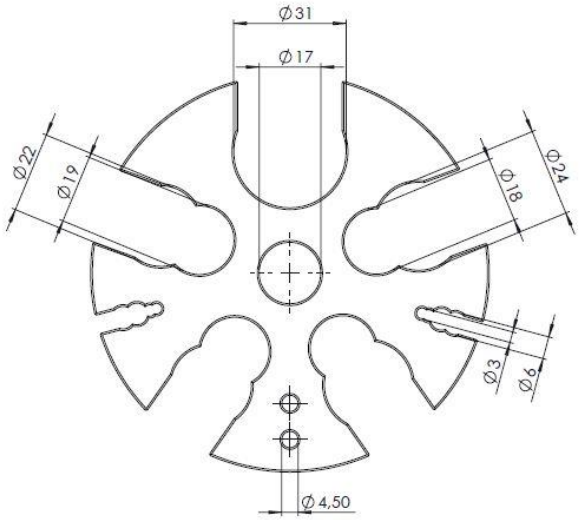

Onderhoud

Service, preventief onderhoud, aanpassingen en reparaties mogen alleen worden uitgevoerd door bevoegd personeel. Het wijzigen van de constructie zonder schriftelijke toestemming van de fabrikant, is ten strengste verboden.

Schoonmaken

Maak schoon met antiseptisch schoonmaakmiddel met een pH van 6 – 8 en warm water. Ethanol kan worden gebruikt. Wrijf droog met zachte doek. Gebruik geen sterk zuur of alkalisch schoonmaakmiddel.

Controle

Controleer of er geen onderdelen los zitten en of alle onderdelen onbeschadigd zijn. Controleer de werking van vergrendeling van de klem.

Jaarlijks onderhoud

Een keer per jaar moet de slanghouder zorgvuldig worden schoongemaakt, bewegende delen moeten worden gesmeerd en de vergrendelingsfunctie moet worden getest.

Reserveonderdelen

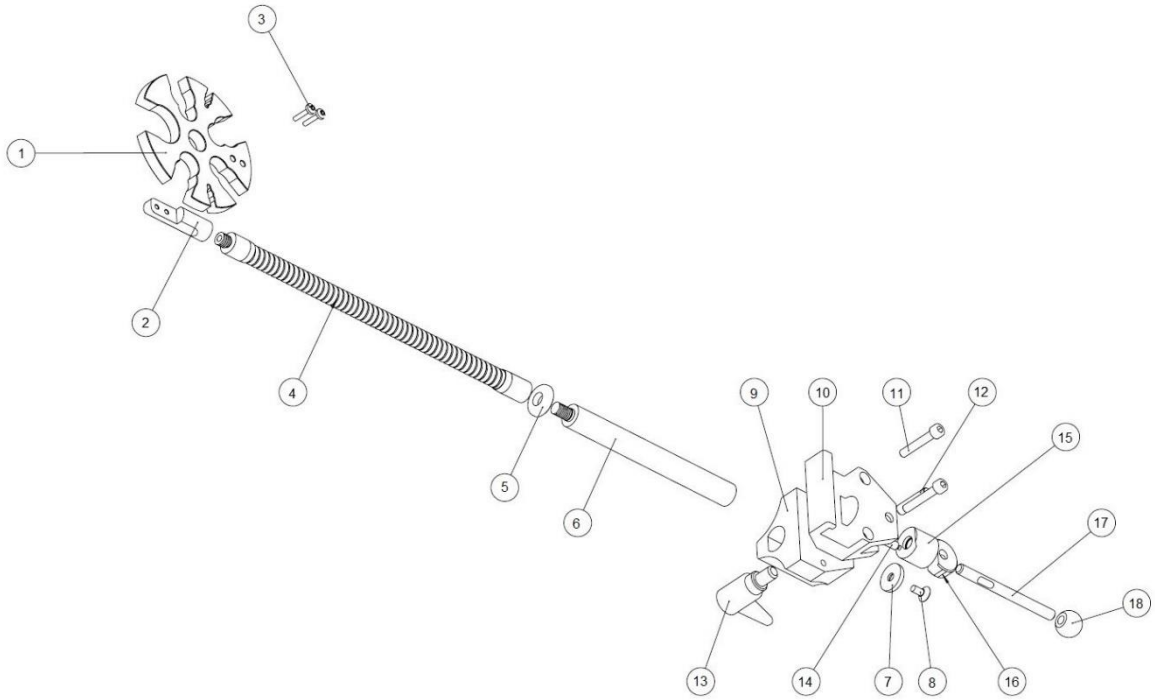

		Versie:	10-613	10-613-EU	10-613-US	10-613-UK
	Beschrijving	**St.**	**Artikelnr.**	**Artikelnr.**	**Artikelnr.**	**Artikelnr.**
1.	Houder	1	12345	12345	12345	12345
2.	Houder accessoire	1	12349	12349	12349	12349
3.	Schroef MK6S M4x16 A2	2	-	-	-	-
4.	Zwanenhals 300	1	22400-300-55	22400-300-55	22400-300-55	22400-300-55
5.	Ring	1	11265	11265	11265	11265
6.	Stang	1	12350	12350	12350	12350
7.	Ring	1	10004	10004	10004	10004
8.	Schroef MF6S M6x12 A2	1	-	-	-	-
9.	Geleider	1	-	10053	10053	10053
10.	Klemlichaam	1	-	10031	10547	10543
11.	Schroef MC6S M6x45 FZ	2	-	-	-	-
12.	As	1	-	10009	10009	10009
13.	Instelbare hendel	1	-	6-593-65	6-593-65	6-593-65
14.	Drukpen	1	-	10012	10012	10012
15.	Plunjer	1	-	10711	10711	10711
16.	Excenter	1	-	11165	11165	11165
17.	Vergrendelingshendel	1	-	10014	10014	10014
18.	Bal	1	-	K20M8S	K20M8S	K20M8S

Technische specificatie

Versie	UDI-DI	Maximale belasting op flexibele arm	Afmetingen (H x B x L)	Gewicht	Materiaal
10-613	07350111832728	1 kg	610 x 110 x 25 mm	0,7 kg	Roestvrijstaal PMMA Aluminium
10-613-EU	07350111832735	1 kg	610 x 110 x 120 mm	1,3 kg	
10-613-US	07350111832742	1 kg	610 x 110 x 120 mm	1,3 kg	
10-613-UK	07350111832759	1 kg	610 x 110 x 120 mm	1,3 kg	

Reison Medical AB
Eriksbergsvägen 32A
734 92 Hallstahammar
ZWEDEN
+46 (0)220 433 99 I order@reison.se I info@reison.se