Supporto tubi 10-613 comprese le versioni

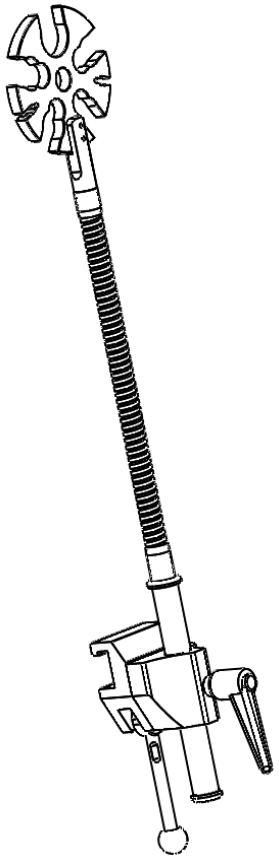

Versione	Descrizione
10-613	**Supporto tubi senza morsetto**
10-613-EU	**Morsetto (guida 25 x 10 mm UE)**
10-613-US	**Morsetto (guida 1⅛ ’’ x ⅜ ’’ USA)**
10-613-UK	**Morsetto (guida 1¼ ” x ¼ ” GB)**

Avviso! Questo simbolo indica informazioni importanti relative alla sicurezza. Seguire attentamente queste istruzioni.

Leggere il Manuale d'uso prima dell'utilizzo! È importante comprendere perfettamente il contenuto del manuale d’uso prima di cercare di utilizzare l'attrezzatura.

CE

31-05-2021
Numero documento: M10-613IT rev.01

Uso previsto

Supporto tubi destinato all’utilizzo per radunare e riordinare tubi e cavi durante le procedure di intervento chirurgico ed esplorativo in sala operatoria. I prodotti devono essere utilizzati da personale medico qualificato.

Norme di sicurezza

Carico massimo: 1 kg sul braccio flessibile

Prima dell'uso, accertarsi del corretto funzionamento.

Le attività di assistenza e manutenzione preventiva devono essere eseguite da personale autorizzato.

Istruzioni d’uso

Installazione

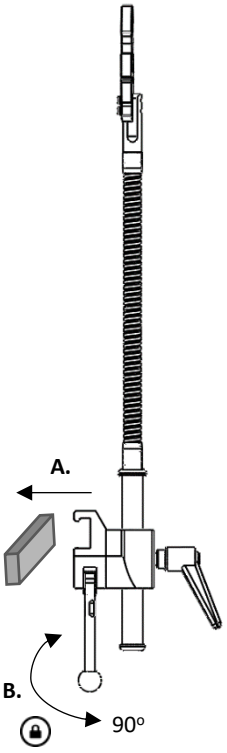

Regolazione della posizione

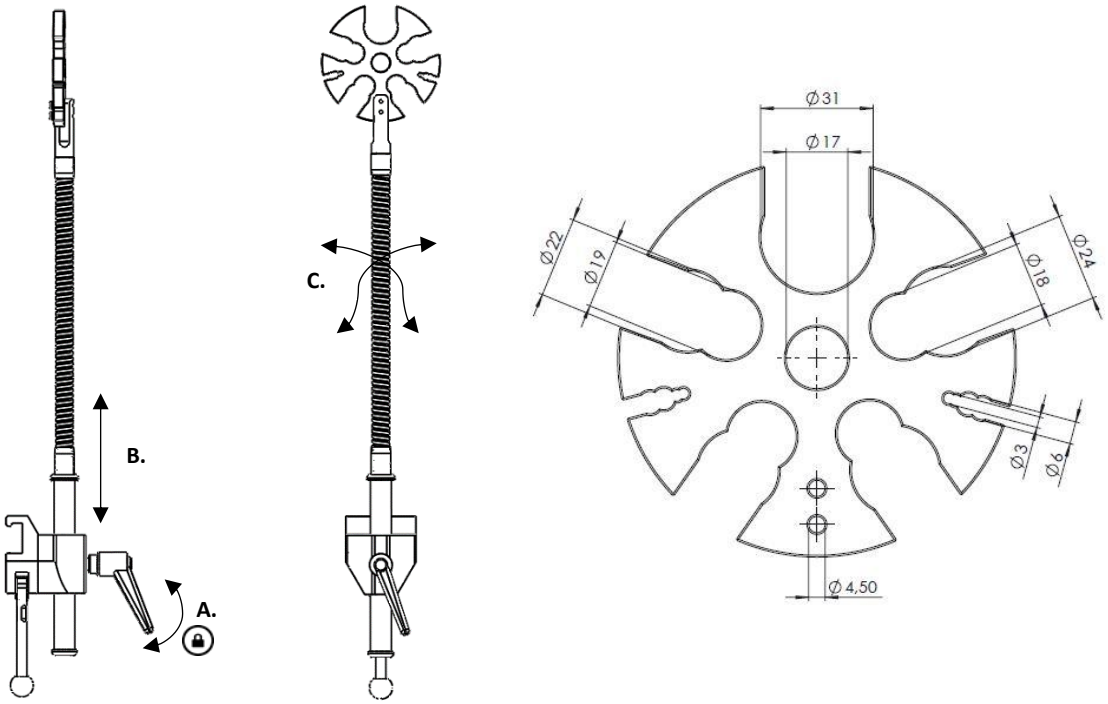

Manutenzione

Le attività di assistenza, manutenzione preventiva, regolazione e riparazione devono essere eseguite unicamente da personale autorizzato. È severamente vietato alterare la struttura senza un consenso scritto da parte del produttore.

Pulizia

Pulire con un detergente antisettico avente un pH di 6 – 8 e acqua tiepida. Si può utilizzare l'etanolo. Asciugare con un panno morbido. Non utilizzare detergenti acidi o alcalini forti.

Controllo

Controllare che non vi siano parti allentate e danneggiate. Controllare la funzione di blocco sul morsetto.

Manutenzione annuale

Una volta l'anno, il supporto tubi deve essere pulito in maniera accurata, le parti in movimento devono essere lubrificate e la funzione di blocco deve essere testata.

Pezzi di ricambio

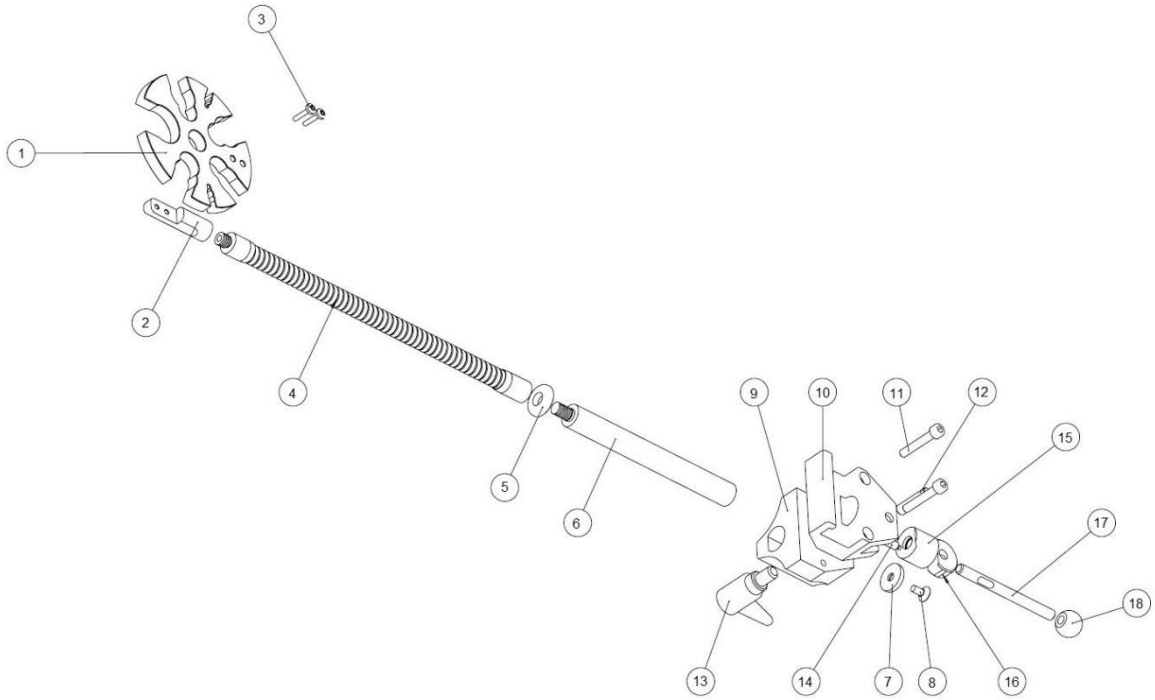

		Versione:	10-613	10-613-EU	10-613-US	10-613-UK
	Descrizione	**Pz.**	**Articolo n.**	**Articolo n.**	**Articolo n.**	**Articolo n.**
1.	Supporto	1	12345	12345	12345	12345
2.	Fissaggio supporto	1	12349	12349	12349	12349
3.	Vite MK6S M4x16 A2	2	-	-	-	-
4.	Collo d'oca 300	1	22400-300-55	22400-300-55	22400-300-55	22400-300-55
5.	Rondella	1	11265	11265	11265	11265
6.	Asta	1	12350	12350	12350	12350
7.	Rondella	1	10004	10004	10004	10004
8.	Vite MF6S M6x12 A2	1	-	-	-	-
9.	Guida	1	-	10053	10053	10053
10.	Corpo morsetto	1	-	10031	10547	10543
11.	Vite MC6S M6x45 FZ	2	-	-	-	-
12.	Albero	1	-	10009	10009	10009
13.	Maniglia regolabile	1	-	6-593-65	6-593-65	6-593-65
14.	Perno di pressione	1	-	10012	10012	10012
15.	Pistoncino	1	-	10711	10711	10711
16.	Eccentrico	1	-	11165	11165	11165
17.	Leva di blocco	1	-	10014	10014	10014
18.	Sfera	1	-	K20M8S	K20M8S	K20M8S

Specifiche tecniche

Versione	UDI-DI	Carico massimo sul braccio flessibile	Dimensione (A x P x L)	Peso	Materiale
10-613	07350111832728	1 kg	610 x 110 x 25 mm	0,7 kg	Acciaio inox PMMA Alluminio
10-613-EU	07350111832735	1 kg	610 x 110 x 120 mm	1,3 kg	
10-613-US	07350111832742	1 kg	610 x 110 x 120 mm	1,3 kg	
10-613-UK	07350111832759	1 kg	610 x 110 x 120 mm	1,3 kg	

Reison Medical AB
Eriksbergsvägen 32A
734 92 Hallstahammar
SVEZIA
+46 (0)220 433 99 I order@reison.se I info@reison.se