Support de tube 10-613

FRANÇAIS

Support de tube 10-613 versions incluses

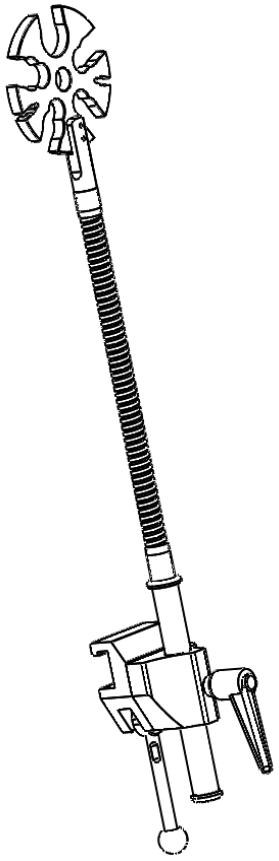

Version	Description
10-613	**Support de tube sans clameau**
10-613-EU	**Clameau (rail UE 25x10 mm)**
10-613-US	**Clameau (rail US 1⅛ ” x ⅜ ”)**
10-613-UK	**Clameau (rail UK 1¼ ” x ¼ ”)**

Mise en garde ! Ce symbole indique des informations importantes relatives à la sécurité. Suivez attentivement ces instructions.

Veuillez lire le manuel d’instructions avant utilisation ! Il est important de bien comprendre le contenu du manuel d’instructions avant d’utiliser l’équipement.

CE

31-05-2021
Numéro du document : M10-613FR rév.01

Utilisation prévue

Support de tube destiné à être utilisé pour accueillir et disposer les tubes et les câbles pendant la chirurgie et les examens dans la salle d'opération. Les produits doivent être utilisés par du personnel médical formé.

Consignes de sécurité

Charge maximale : 1 kg sur le bras flexible

Avant utilisation, assurez-vous du bon fonctionnement !

Le service de maintenance et l'entretien préventif doivent être effectués par du personnel agréé.

Instructions d'utilisation

Installation

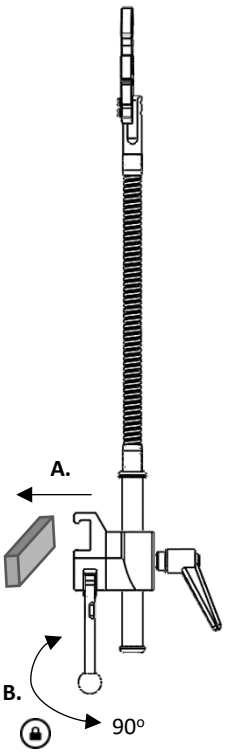

Réglage de la position

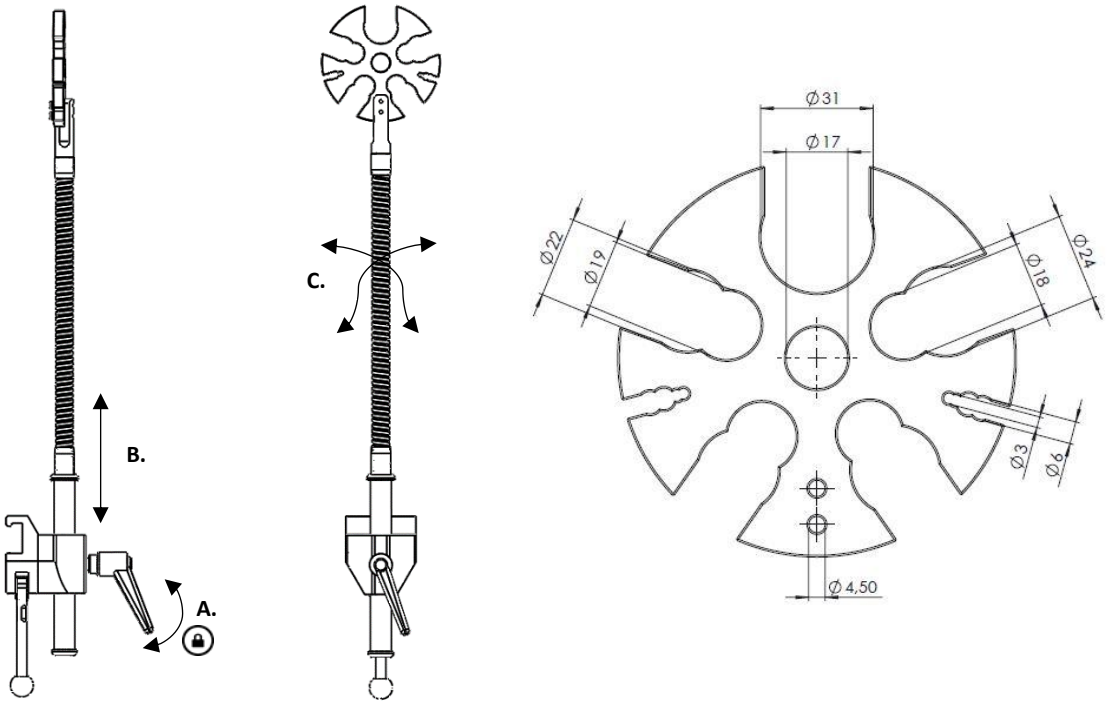

Maintenance

Le service de maintenance, l'entretien préventif, le réglage et les réparations doivent être effectués par du personnel agréé. Modifier la structure sans le consentement écrit du fabricant est strictement interdit.

Nettoyage

Nettoyez avec un détergent antiseptique dont le pH est compris entre 6 et 8 et de l'eau chaude. Vous pouvez utiliser de l'éthanol. Essuyez avec un chiffon doux. N'utilisez pas de détergent acide ou alcalin puissant.

Contrôle

Vérifiez qu'aucune partie n'est desserrée et ni endommagée. Vérifiez la fonction de verrouillage sur le clameau.

Entretien annuel

Une fois par an vous devez nettoyer soigneusement le support de tube, lubrifier les parties amovibles et tester la fonction de verrouillage.

Pièces de rechange

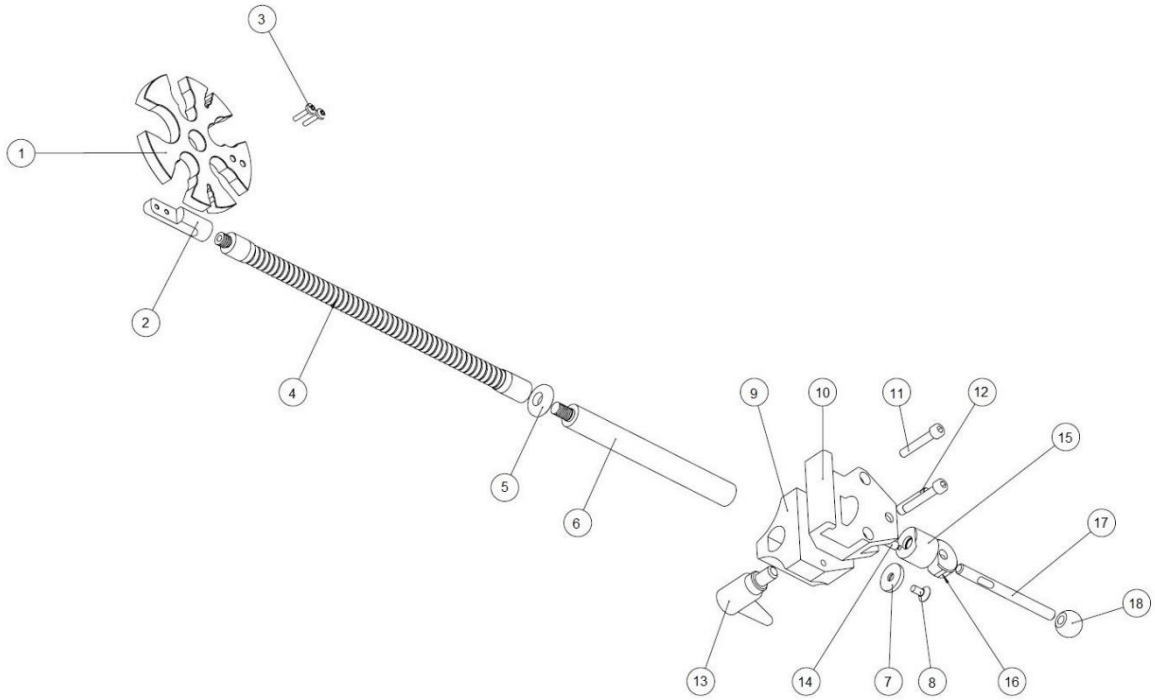

		Version :	10-613	10-613-EU	10-613-US	10-613-UK
	Description	**Unités**	**Article n°**	**Article n°**	**Article n°**	**Article n°**
1.	Support	1	12345	12345	12345	12345
2.	Dispositif pour support	1	12349	12349	12349	12349
3.	Vis MK6S M4x16 A2	2	-	-	-	-
4.	Col de cygne 300	1	22400-300-55	22400-300-55	22400-300-55	22400-300-55
5.	Rondelle d'écrou	1	11265	11265	11265	11265
6.	Montant	1	12350	12350	12350	12350
7.	Rondelle d'écrou	1	10004	10004	10004	10004
8.	Vis MF6S M6x12 A2	1	-	-	-	-
9.	Guide	1	-	10053	10053	10053
10.	Corps du clameau	1	-	10031	10547	10543
11.	Vis MC6S M6x45 FZ	2	-	-	-	-
12.	Arbre	1	-	10009	10009	10009
13.	Poignée réglable	1	-	6-593-65	6-593-65	6-593-65
14.	Tige de pression	1	-	10012	10012	10012
15.	Piston	1	-	10711	10711	10711
16.	Excentrique	1	-	11165	11165	11165
17.	Valet de bloqueur	1	-	10014	10014	10014
18.	Sphère	1	-	K20M8S	K20M8S	K20M8S

Spécifications techniques

Version	UDI-DI	Charge maximale sur le bras flexible	Dimension (H x l x L)	Poids	Matériau
10-613	07350111832728	1 kg	610 x 110 x 25 mm	0,7 kg	Acier inoxydable PMMA Aluminium
10-613-EU	07350111832735	1 kg	610 x 110 x 120 mm	1,3 kg	
10-613-US	07350111832742	1 kg	610 x 110 x 120 mm	1,3 kg	
10-613-UK	07350111832759	1 kg	610 x 110 x 120 mm	1,3 kg	

Reison Medical AB
Eriksbergsvägen 32A
734 92 Hallstahammar
SUÈDE
+46 (0)220 433 99 I order@reison.se I info@reison.se