Letkuteline 10-613 ja versiot

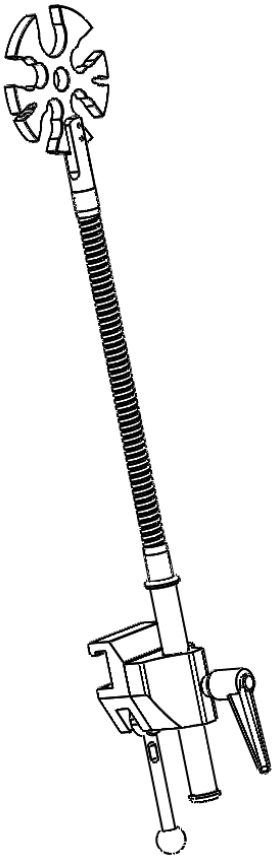

Versio	Kuvaus
10-613	**Letkuteline ilman pidikettä**
10-613-EU	**Pidike (EU 25 x 10 mm kisko)**
10-613-US	**Pidike (US 1⅛ ’’ x ⅜ ’’ kisko)**
10-613-UK	**Pidike (UK 1¼ ” x ¼ ” kisko)**

Varoitus! Tämä symboli ilmaisee tärkeitä turvallisuuteen liittyviä tietoja. Noudata näitä ohjeita huolellisesti.

Lue käyttöohje ennen käyttöä! On tärkeää, että ymmärrät käyttöohjeen sisällön, ennen kuin yrität käyttää laitetta.

CE

2021-05-31
Asiakirjan numero: M10-613FI rev.01

Käyttötarkoitus

Letkuteline on tarkoitettu letkujen ja kaapeleiden kiinnittämiseen ja järjestämiseen leikkauksen ja tutkimustoimenpiteen aikana leikkaussalissa. Tuote on tarkoitettu terveydenhuollon ammattilaisten käyttöön.

Turvallisuusmääräykset

Enimmäiskuormitus: 1 kg taipuisalle varrelle

Varmista oikea toiminta ennen käyttöä!

Huollon ja ennaltaehkäisevän huollon toimenpiteitä saa suorittaa vain valtuutettu henkilöstö.

Käyttöohjeet

Asentaminen

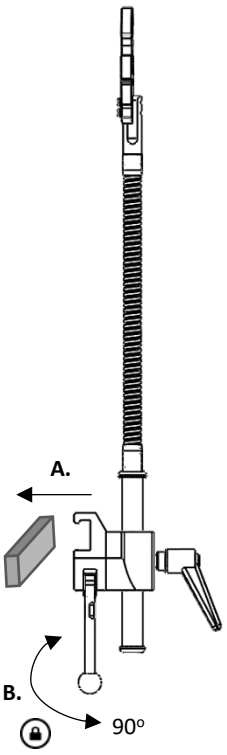

Asennon säätö

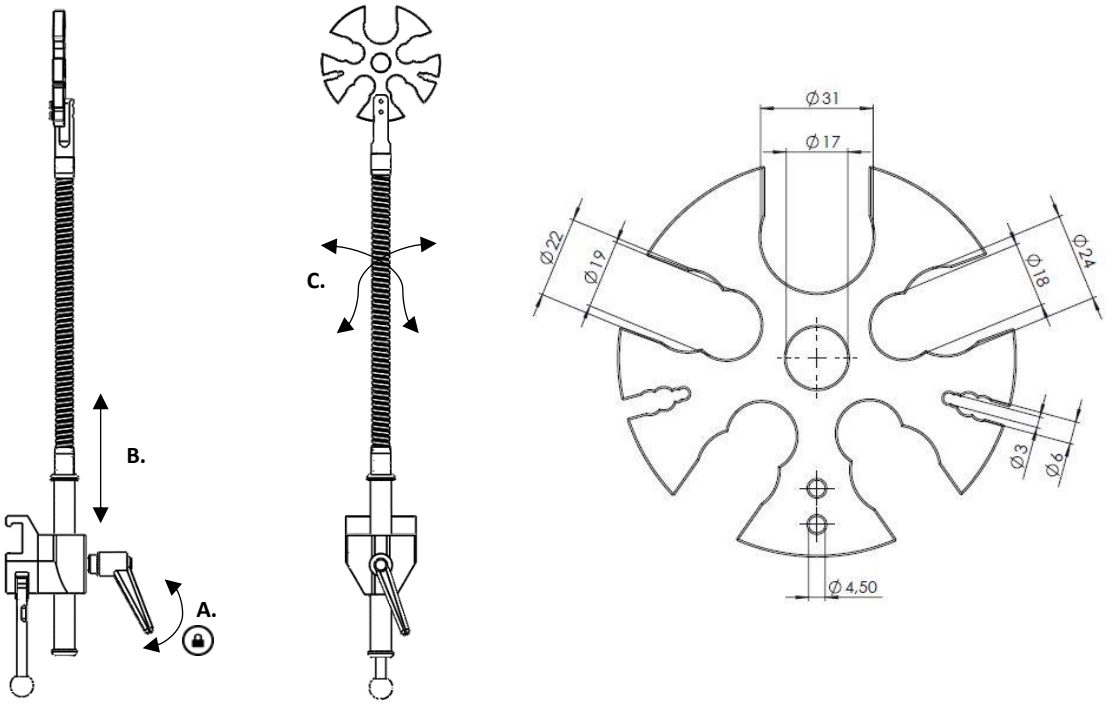

Ylläpito

Huollon ja ennaltaehkäisevän huollon toimenpiteitä sekä säätö- ja korjaustoimenpiteitä saa suorittaa vain valtuutettu henkilöstö. Rakenteen muuttaminen ilman valmistajan kirjallista suostumusta on ehdottomasti kielletty.

Puhdistaminen

Puhdista antiseptisellä pesuaineella (pH 6–8) ja lämpimällä vedellä. Etanolia voi käyttää. Pyyhi kuivaksi pehmeällä liinalla. Älä käytä voimakkaasti hapanta tai emäksistä pesuainetta.

Tarkistaminen

Tarkista, ettei mikään osa ole löystynyt ja että kaikki osat ovat ehjiä. Tarkista pidikkeen lukitustoiminto.

Vuosihuolto

Letkuteline on kerran vuodessa puhdistettava huolellisesti, liikkuvat osat on voideltava ja lukitustoiminto on testattava.

Varaosat

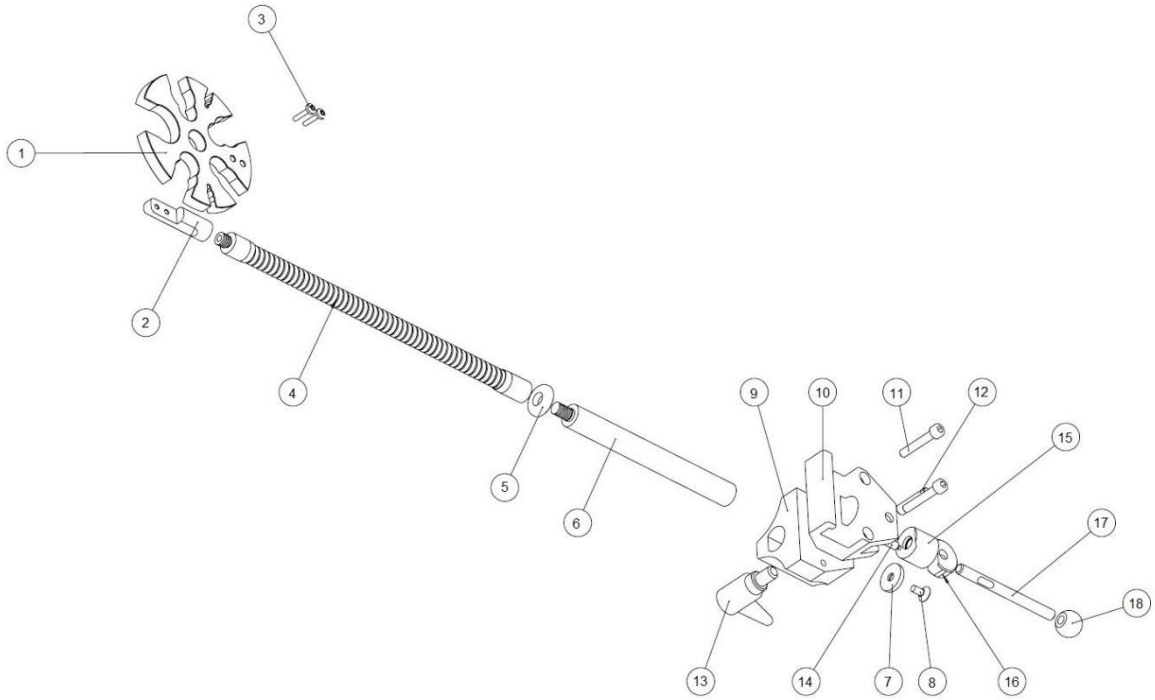

		Versio:	10-613	10-613-EU	10-613-US	10-613-UK
	Kuvaus	**Kpl**	**Tuotenro**	**Tuotenro**	**Tuotenro**	**Tuotenro**
1.	Teline	1	12345	12345	12345	12345
2.	Telineen kiinnike	1	12349	12349	12349	12349
3.	Ruuvi MK6S M4x16 A2	2	-	-	-	-
4.	Taipuisa varsi 300	1	22400-300-55	22400-300-55	22400-300-55	22400-300-55
5.	Aluslevy	1	11265	11265	11265	11265
6.	Tanko	1	12350	12350	12350	12350
7.	Aluslevy	1	10004	10004	10004	10004
8.	Ruuvi MF6S M6x12 A2	1	-	-	-	-
9.	Ohjain	1	-	10053	10053	10053
10.	Pidikkeen runko	1	-	10031	10547	10543
11.	Ruuvi MC6S M6x45 FZ	2	-	-	-	-
12.	Varsi	1	-	10009	10009	10009
13.	Säädettävä kahva	1	-	6-593-65	6-593-65	6-593-65
14.	Painetappi	1	-	10012	10012	10012
15.	Tappi	1	-	10711	10711	10711
16.	Epäkesko	1	-	11165	11165	11165
17.	Lukitusvipu	1	-	10014	10014	10014
18.	Pallo	1	-	K20M8S	K20M8S	K20M8S

Tekniset tiedot

Versio	UDI-DI	Taipuisan varren maksimikuormitus	Mitat (K x L x P)	Paino	Materiaali
10-613	07350111832728	1 kg	610 x 110 x 25 mm	0,7 kg	Ruostumaton teräs PMMA Alumiini
10-613-EU	07350111832735	1 kg	610 x 110 x 120 mm	1,3 kg	
10-613-US	07350111832742	1 kg	610 x 110 x 120 mm	1,3 kg	
10-613-UK	07350111832759	1 kg	610 x 110 x 120 mm	1,3 kg	

Reison Medical AB
Eriksbergsvägen 32A
734 92 Hallstahammar
RUOTSI
+46 (0)220 433 99 I order@reison.se I info@reison.se