Soporte para tubos 10-613 con versiones incluidas

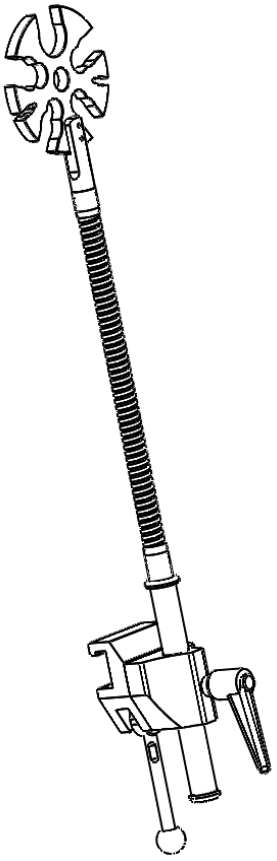

Versión	Descripción
10-613	**Soporte para tubos sin abrazadera**
10-613-EU	**Abrazadera (riel UE 25x10 mm)**
10-613-US	**Abrazadera (carril EE. UU. 1⅛'' x ⅜'')**
10-613-UK	**Abrazadera (riel RU 1¼ " x ¼ ")**

¡Advertencia! Este símbolo indica información importante relacionada con la seguridad. Siga estas instrucciones detenidamente.

¡Lea el Manual de usuario antes de usar el equipo! Es importante entender completamente el contenido del Manual de usuario antes de intentar utilizar el equipo.

CE

31-5-2021
Número de documento: M10-613ES rev.01

Uso previsto

Soporte para tubos destinado a recoger y organizar los tubos y cables durante las intervenciones quirúrgicas y los procedimientos de examen realizados en el quirófano. Los productos deben ser utilizados por personal médico capacitado.

Normativa de seguridad

Carga máxima: 1 kg en el brazo flexible

Antes de su uso, asegúrese de que funciona correctamente.

El servicio y el mantenimiento preventivo los deberá realizar personal autorizado.

Instrucciones de uso

Instalación

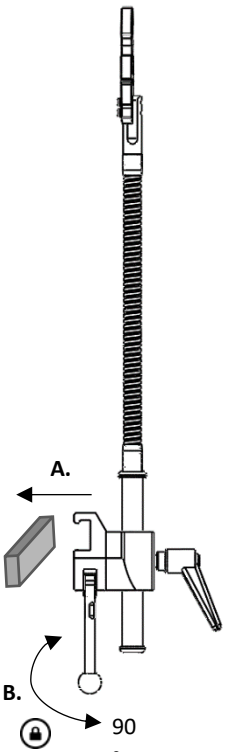

Ajuste de la posición

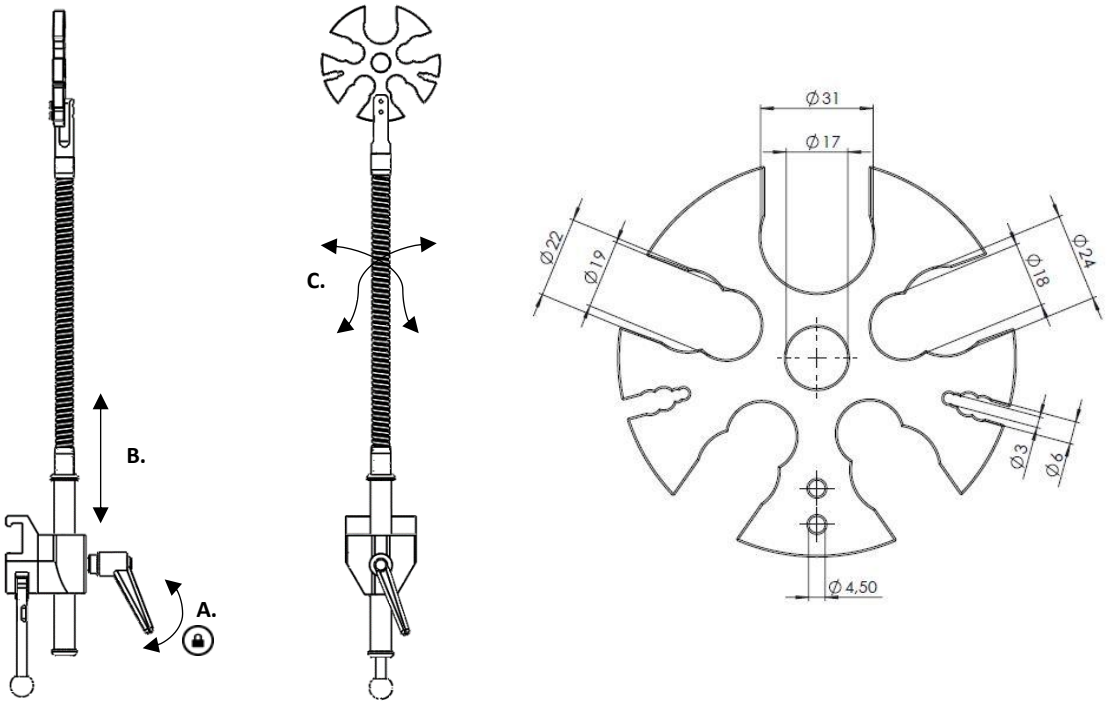

Mantenimiento

El servicio, el mantenimiento preventivo, el ajuste y las reparaciones los deberá realizar únicamente personal autorizado. Queda terminantemente prohibido modificar el diseño sin el consentimiento por escrito del fabricante.

Limpieza

Límpiela con un detergente antiséptico con un pH 6–8 y agua tibia. Se puede utilizar etanol. Séquela con un paño suave. No utilice un detergente ácido o alcalino fuerte.

Control

Compruebe que no haya piezas sueltas y que ninguna pieza esté dañada. Compruebe la función de bloqueo de la abrazadera.

Mantenimiento anual

Una vez al año, el soporte para tubos se debe limpiar minuciosamente, se deben lubricar las piezas móviles y se debe comprobar la función de bloqueo.

Piezas de repuesto

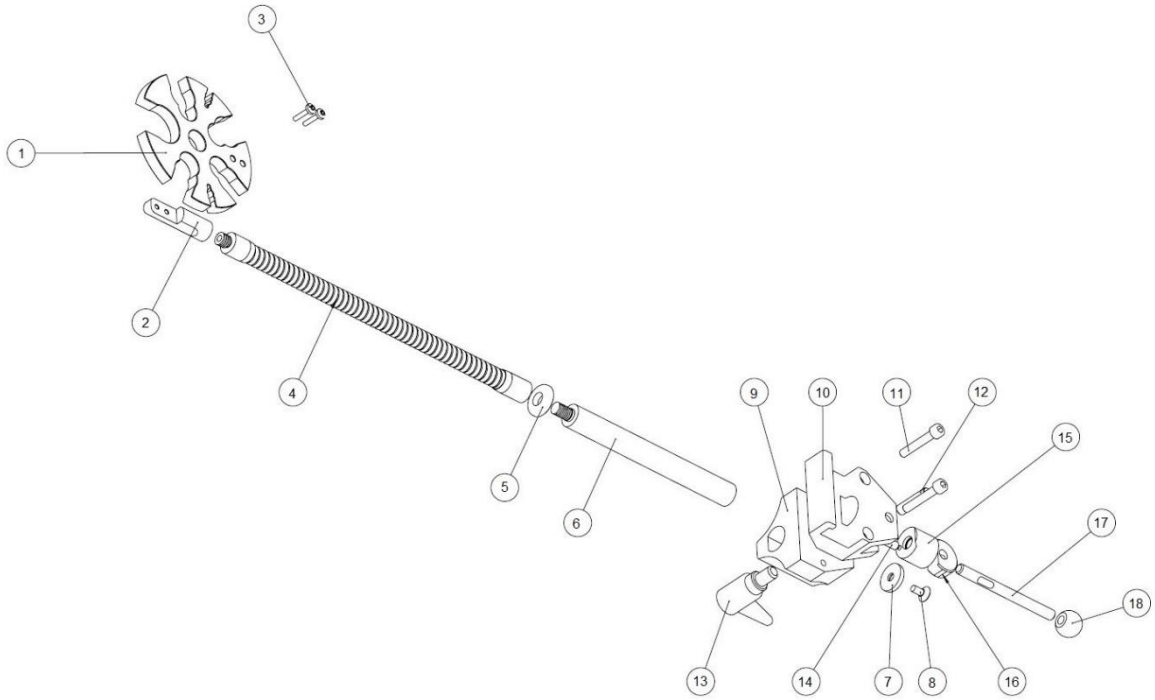

		Versión:	10-613	10-613-EU	10-613-US	10-613-UK
	Descripción	**Uds.**	**N.º de artículo**	**N.º de artículo**	**N.º de artículo**	**N.º de artículo**
1.	Soporte	1	12345	12345	12345	12345
2.	Accesorio del soporte	1	12349	12349	12349	12349
3.	Tornillo MK6S M4x16 A2	2	-	-	-	-
4.	Cuello de cisne 300	1	22400-300-55	22400-300-55	22400-300-55	22400-300-55
5.	Arandela	1	11265	11265	11265	11265
6.	Poste	1	12350	12350	12350	12350
7.	Arandela	1	10004	10004	10004	10004
8.	Tornillo MF6S M6x12 A2	1	-	-	-	-
9.	Guía	1	-	10053	10053	10053
10.	Cuerpo de la abrazadera	1	-	10031	10547	10543
11.	Tornillo MC6S M6x45 FZ	2	-	-	-	-
12.	Eje	1	-	10009	10009	10009
13.	Manivela ajustable	1	-	6-593-65	6-593-65	6-593-65
14.	Pasador de presión	1	-	10012	10012	10012
15.	Contacto de presión	1	-	10711	10711	10711
16.	Pasador excéntrico	1	-	11165	11165	11165
17.	Palanca de bloqueo	1	-	10014	10014	10014
18.	Bola	1	-	K20M8S	K20M8S	K20M8S

Especificaciones técnicas

Versión	UDI-DI	Carga máxima en el brazo flexible	Dimensiones (Alto × Ancho × Largo)	Peso	Material
10-613	07350111832728	1 kg	610 x 110 x 25 mm	0,7 kg	Acero inoxidable PMMA Aluminio
10-613-EU	07350111832735	1 kg	610 x 110 x 120 mm	1,3 kg	
10-613-US	07350111832742	1 kg	610 x 110 x 120 mm	1,3 kg	
10-613-UK	07350111832759	1 kg	610 x 110 x 120 mm	1,3 kg	

Reison Medical AB
Eriksbergsvägen 32A
734 92 Hallstahammar
SUECIA
+46 (0)220 433 99 I order@reison.se I info@reison.se