Rohrhalter 10-613 inkl. Versionen

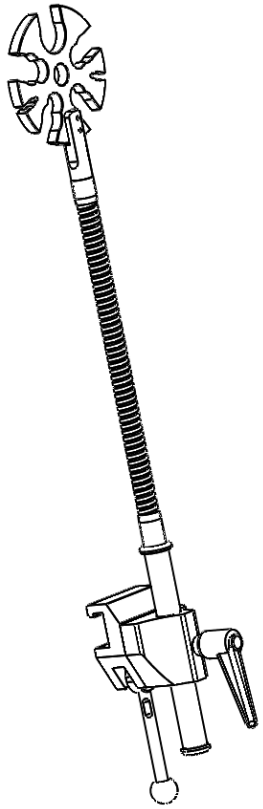

Ausführung	Beschreibung
10-613	**Rohrhalter ohne Kloben**
10-613-EU	**Kloben (EU 25 x 10 mm)**
10-613-US	**Kloben (US-Schiene 1⅛" x ⅜")**
10-613-UK	**Kloben (GB 1¼" x ¼")**
10-613-10	**Längerer Rohrhalter (600 ± 30 mm)**

Achtung! Dieses Symbol kennzeichnet wichtige sicherheitsrelevante Informationen. Befolgen Sie die hier aufgeführten Anweisungen genau.

Vor Verwendung die Bedienungsanleitung lesen! Es ist wichtig, dass Sie den Inhalt der Bedienungsanleitung vollständig verstehen, bevor Sie das Produkt in Betrieb nehmen.

CE

2026-09-21
Dokumentennummer: M10-613DE rev.02

Letzte Bearbeitung

Version 10-613-10 wurde hinzugefügt, CR-24-011.

Die maximale Belastung für 10-613, 10-613-EU, 10-613-UK und 10-613-US wurde auf 0,7 kg aktualisiert, CR-26-010.

Verwendungszweck

Rohrhalter zur Erfassung und Anordnung von Rohren und Kabeln während der Operation und der Untersuchung im Operationssaal. Die Produkte dürfen nur von geschultem medizinischem Personal verwendet werden.

Sicherheitsvorschriften

Maximale Belastung: 0,7 kg auf dem flexiblen Arm 10-613, 10-613-EU, 10-613-UK, 10-613-US
1 kg auf dem flexiblen Arm 10-613-10

Kontrollieren Sie die ordnungsgemäße Funktion, bevor Sie das Produkt verwenden!

Service und Wartung sind von autorisiertem Personal durchzuführen.

Nutzungshinweise

Montage

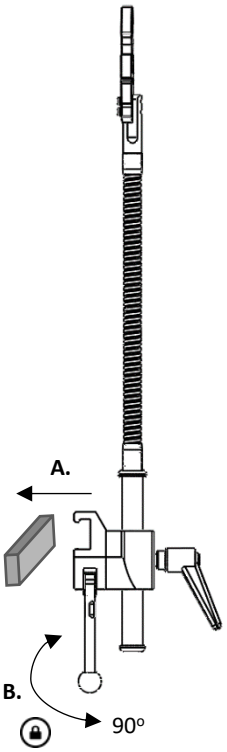

Positionsverstellung

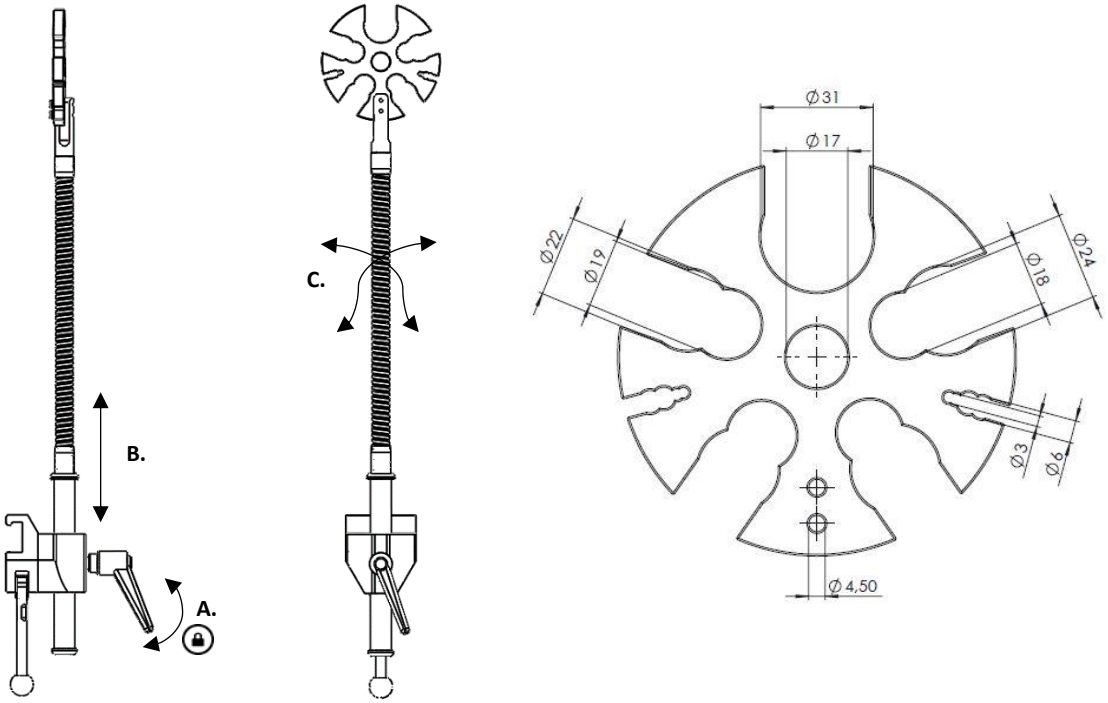

Wartung

Service, Wartung, Einstellung und Reparatur sind ausschließlich von autorisiertem Personal durchzuführen. Eine Änderung der Konstruktion ohne schriftliche Zustimmung des Herstellers ist strengstens untersagt.

Reinigung

Mit antiseptischem Reinigungsmittel mit einem pH-Wert von 6-8 und warmem Wasser reinigen. Ethanol kann verwendet werden. Mit einem weichen Tuch abtrocknen. Verwenden Sie kein stark saures oder alkalisches Reinigungsmittel.

Kontrolle

Kontrollieren Sie, dass keine Teile lose oder beschädigt sind. Kontrollieren Sie die Verriegelungsfunktion der Klemmen.

Jährliche Wartung

Einmal jährlich: Beinhalter sorgfältig reinigen, Arretierfunktion kontrollieren, bewegliche Teile schmieren.

Ersatzteile

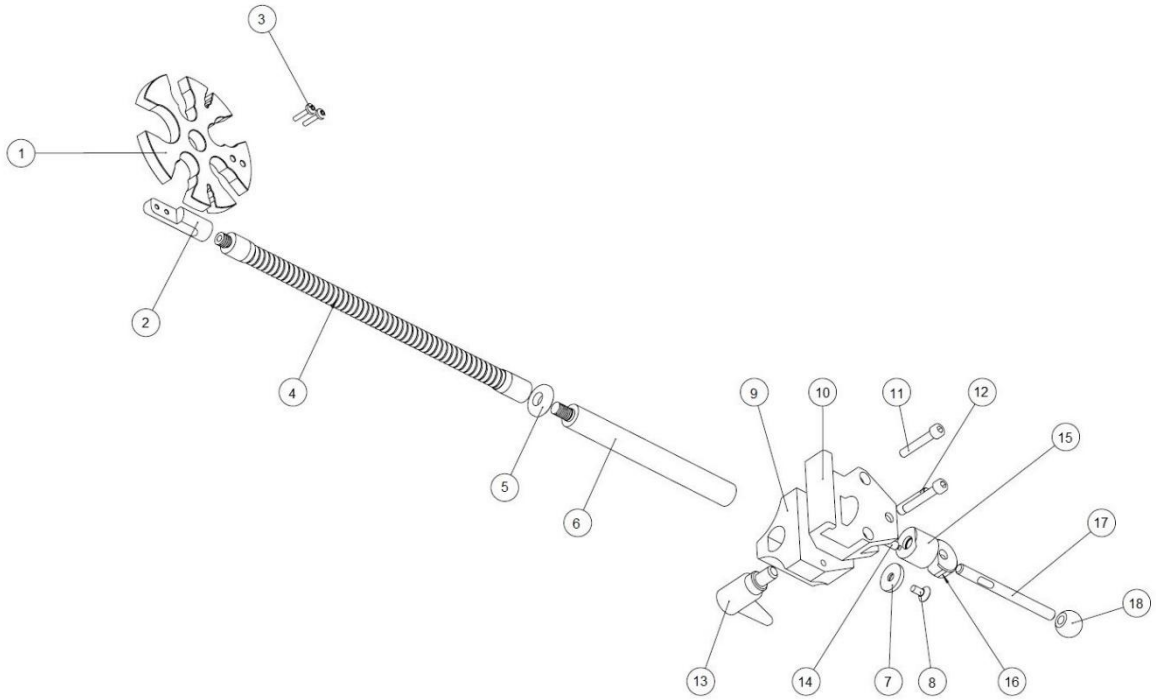

		Ausführung:	10-613	10-613-10	10-613-EU	10-613-US	10-613-UK
	Beschreibung	**Anz.**	**Art.-Nr.**	**Article no.**	**Art.-Nr.**	**Art.-Nr.**	**Art.-Nr.**
1.	Halter	1	12345	12345	12345	12345	12345
2.	Halterarmatur	1	12349	12349	12349	12349	12349
3.	Schraube	2	MK6S M4x16 A2	MK6S M4x16 A2	MK6S M4x16 A2	MK6S M4x16 A2	MK6S M4x16 A2
4.	Schwanenhals 300	1	22270-300-55	22800-300-55	22270-300-55	22270-300-55	22270-300-55
5.	Scheibe	1	11265	11265	11265	11265	11265
6.	Stange	1	12350	12350	12350	12350	12350
7.	Scheibe	1	10004	10004	10004	10004	10004
8.	Schraube	1	MF6S M6x12 A2	MF6S M6x12 A2	MF6S M6x12 A2	MF6S M6x12 A2	MF6S M6x12 A2
9.	Führung	1	-	10053	10053	10053	10053
10.	Klobengehäuse	1	-	10031	10031	10547	10543
11.	Schraube	2	-	MC6S M6x45 FZ	MC6S M6x45 FZ	MC6S M6x45 FZ	MC6S M6x45 FZ
12.	Welle	1	-	10009	10009	10009	10009
13.	Verstellbarer Griff	1	-	6-593-65	6-593-65	6-593-65	6-593-65
14.	Druckstift	1	-	10012	10012	10012	10012
15.	Kolben	1	-	10711	10711	10711	10711
16.	Exzenter	1	-	11165	11165	11165	11165
17.	Arretierhebel	1	-	10014	10014	10014	10014
18.	Kugel	1	-	K20M8S	K20M8S	K20M8S	K20M8S

Technische Daten

Ausführung	UDI-DI	Maximale Belastung des flexiblen Arms	Abmessungen (H x B x L)	Gewicht	Material
10-613	07350111832728	0,7 kg	610 x 110 x 25 mm	0,7 kg	Edelstahl PMMA Aluminium
10-613-EU	07350111832735	0,7 kg	610 x 110 x 120 mm	1,3 kg	
10-613-US	07350111832742	0,7 kg	610 x 110 x 120 mm	1,3 kg	
10-613-UK	07350111832759	0,7 kg	610 x 110 x 120 mm	1,3 kg	
10-613-10	07350111833053	1 kg	910 x 110 x 120 mm	1,7 kg	

Reison Medical AB
Eriksbergsvägen 32A
734 92 Hallstahammar
SCHWEDEN
+46 (0)220 433 99 I order@reison.se I info@reison.se