Carril lateral de seguridad 10-531 incluidas versiones

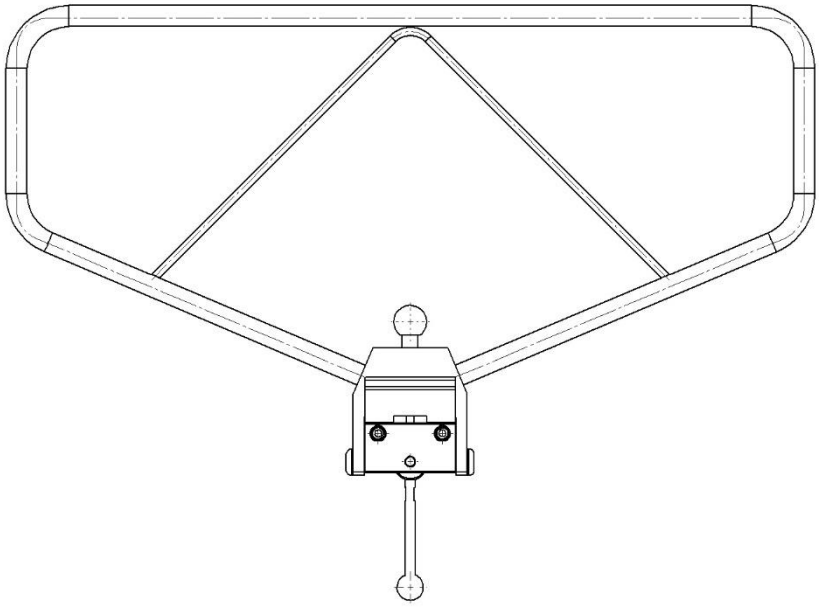

Versión	Descripción
10-531	**Abrazadera (carril UE 25x10 mm)**
10-531-B-US	**Abrazadera (carril EE. UU. 1⅛ ’’ x ⅜ ’’)**
10-531-UK	**Abrazadera (carril RU 1¼ ” x ¼ ”)**

¡Advertencia! Este símbolo indica información importante relacionada con la seguridad. Siga estas instrucciones detenidamente.

¡Lea el Manual de usuario antes de usar el equipo! Es importante entender completamente el contenido del Manual de usuario antes de intentar utilizar el equipo.

CE

30/10/2020
Número de documento: M10-531ES rev.01

Uso previsto

Carril lateral de seguridad para estabilizar y actuar como una barrera protectora y de apoyo para el paciente en la mesa del quirófano durante una operación quirúrgica. El producto debe ser utilizado por profesionales médicos dentro de unas instalaciones médicas.

Normativa de seguridad

Carga máxima: 20 kg con distribución uniforme, correspondiente a un peso del paciente de 200 kg, según las normas EN 60601-1 y EN 60601-2.

Antes de su uso, ¡asegúrese de que funcione correctamente!

El servicio y el mantenimiento preventivo los deberá realizar personal autorizado.

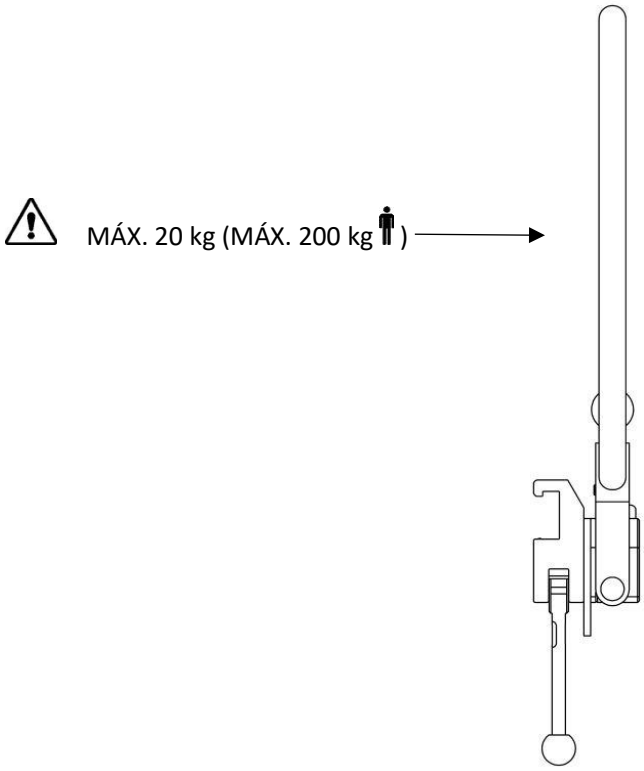

Instalación

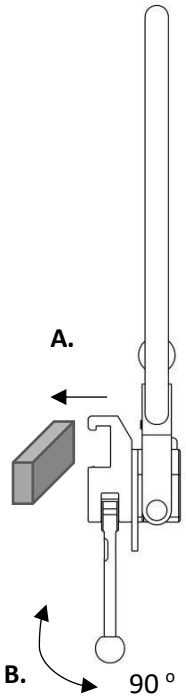

Ajuste de la posición

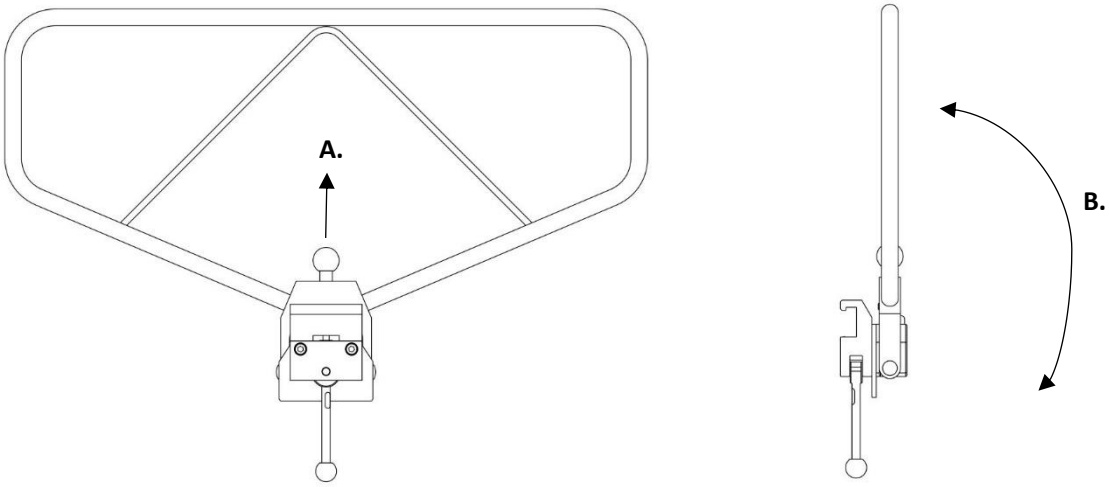

Mantenimiento

El servicio, el mantenimiento preventivo, el ajuste y las reparaciones los deberá realizar únicamente personal autorizado. Queda terminantemente prohibido modificar el diseño sin el consentimiento por escrito del fabricante.

Limpieza

Límpiela con un detergente antiséptico con un pH 6–8 y agua tibia. Se puede utilizar etanol en las superficies metálicas. Séquela con un paño suave. No utilice un detergente ácido o alcalino fuerte.

Control

Compruebe que no haya piezas sueltas y que ninguna pieza esté dañada. Compruebe la función de bloqueo del carril lateral. Si se utiliza una cubierta, compruebe que esté limpia y no esté dañada.

Servicio anual

Una vez al año, el carril lateral se debe limpiar minuciosamente, se deben lubricar las piezas móviles, se debe comprobar la función de bloqueo.

Piezas de repuesto

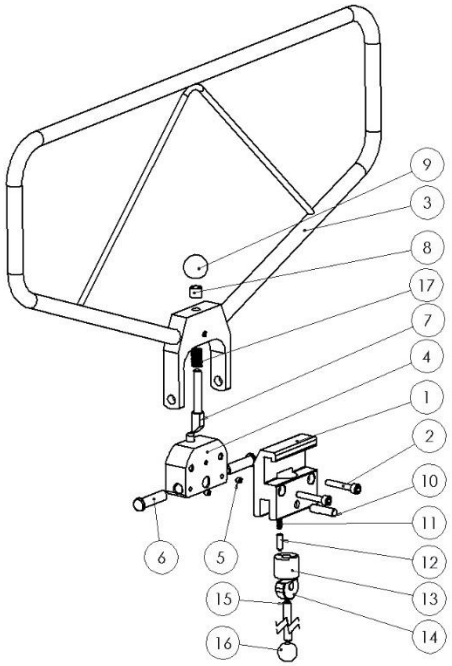

		Versión:	10-531	10-531-B-US	10-531-UK
	Descripción	**Uds.**	**N.º de artículo**	**N.º de artículo**	**N.º de artículo**
1.	Cuerpo de la abrazadera	1	10460	10975	11272
2.	Tornillo MC6S M6x35 FZ	2	-	-	-
3.	Armazón	1	10762	10762	10762
4.	Pivote	1	10474	10474	10474
5.	Tornillo de sujeción MSK6SS M5x5	2	-	-	-
6.	Eje	2	11359	11359	11359
7.	Pasador de bloqueo	1	10363	10363	10363
8.	Espaciador	1	10458	10458	10458
9.	Bola	1	K20M8S	K20M8S	K20M8S
10.	Eje	1	10009	10009	10009
11.	Muelle	1	10013	10013	10013
12.	Pasador de presión	1	10012	10012	10012
13.	Émbolo	1	10711	10711	10711
14.	Pasador excéntrico	1	11165	11165	11165
15.	Asa de bloqueo	1	10014	10014	10014
16.	Bola	1	K20M8S	K20M8S	K20M8S
17.	Muelle	1	10761	10761	10761

Accesorios

N.º de artículo	Descripción
10-531-H	Cubierta acolchada

Especificaciones técnicas

Carga de trabajo máxima	20 kg con distribución uniforme, correspondiente a un peso del paciente de 200 kg, según las normas EN 60601-1 y EN 60601-2.
Peso	2,1 kg
Dimensiones (Alto x Ancho x Largo)	370 x 40 x 630 mm
Material del carril lateral	Acero inoxidable Aluminio

Versión	UDI-DI
10-531	07350111831851
10-531-B-US	07350111831868
10-531-UK	07350111831875

Reison Medical AB
Eriksbergsvägen 32A
734 92 Hallstahammar
SUECIA
+46 (0)220 433 99 I order@reison.se I info@reison.se