Soporte fijo para infusión 10-401 con diferentes versiones

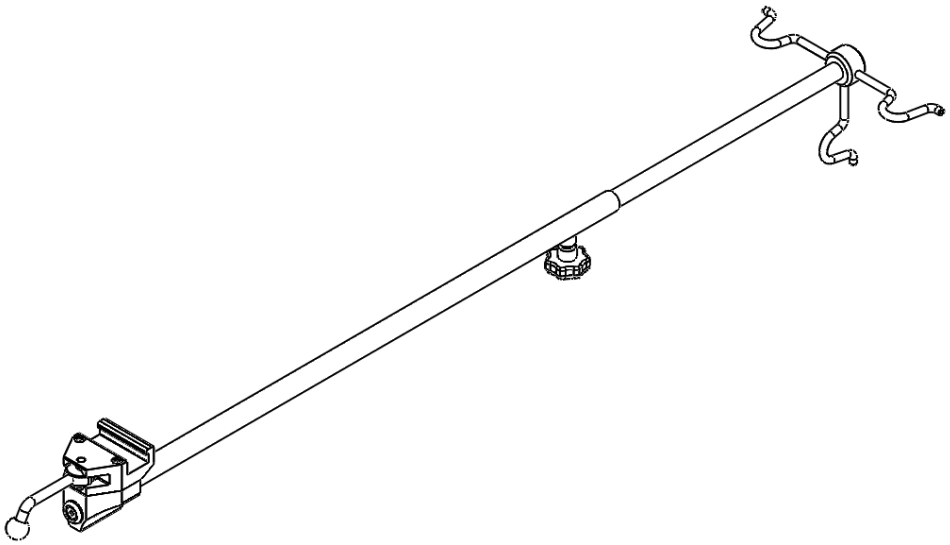

Versión	Descripción
10-401	**Abrazadera (riel UE 25x10 mm)**
10-401-US	**Abrazadera (riel EE. UU. 1⅛" × ⅜")**
10-401-UK	**Abrazadera (riel RU 1¼ ” x ¼ ”)**

¡Advertencia! Este símbolo indica información importante relacionada con la seguridad. Siga estas instrucciones detenidamente.

¡Lea el Manual de usuario antes de usar el equipo! Es importante entender completamente el contenido del Manual de usuario antes de intentar utilizar el equipo.

CE

2021-07-12
Número de documento: M10-401ES rev.01

Uso previsto

Soporte para infusión para suspender las bolsas para infusión y el instrumental ligero. El producto debe ser utilizado por profesionales médicos dentro de unas instalaciones médicas.

Normativa de seguridad

Carga máxima: 9 kg (3 kg por gancho)

Antes de su uso, asegúrese de que funciona correctamente.

El servicio y el mantenimiento preventivo los deberá realizar personal autorizado.

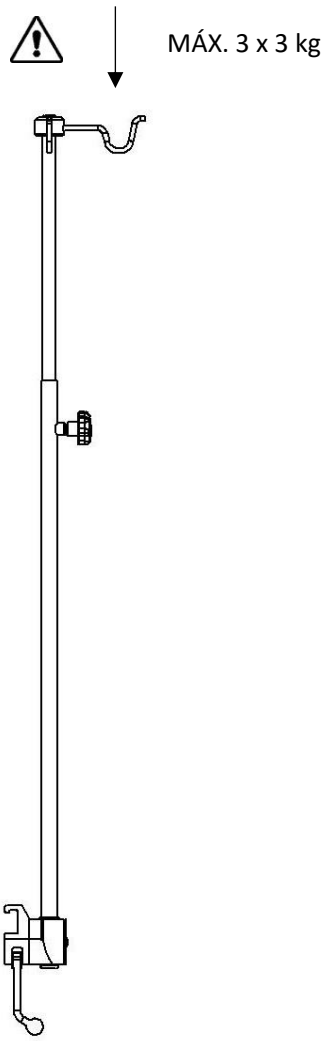

Instalación

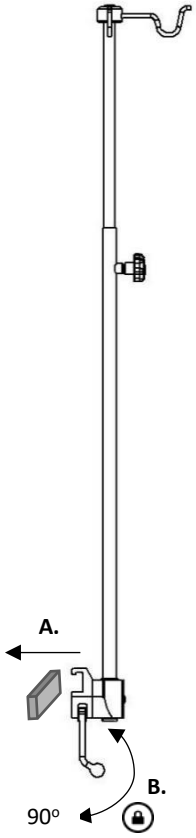

Ajuste de la posición

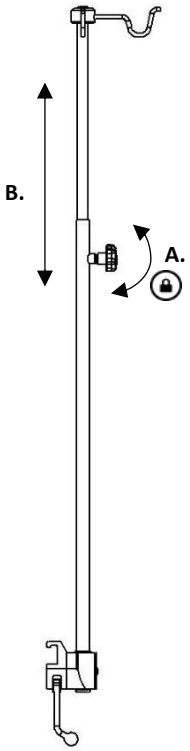

Mantenimiento

El servicio, el mantenimiento preventivo, el ajuste y las reparaciones los deberá realizar únicamente personal autorizado. Queda terminantemente prohibido modificar el diseño sin el consentimiento por escrito del fabricante.

Limpieza

Límpiela con un detergente antiséptico con un pH 6–8 y agua tibia. Se puede utilizar etanol. Séquela con un paño suave. No utilice un detergente ácido o alcalino fuerte.

Control

Compruebe que no haya piezas sueltas y que ninguna pieza esté dañada. Compruebe la función de bloqueo de las abrazaderas.

Mantenimiento anual

Una vez al año, el soporte para infusión se debe limpiar minuciosamente, se deben lubricar las piezas móviles y se debe comprobar la función de bloqueo.

Piezas de repuesto

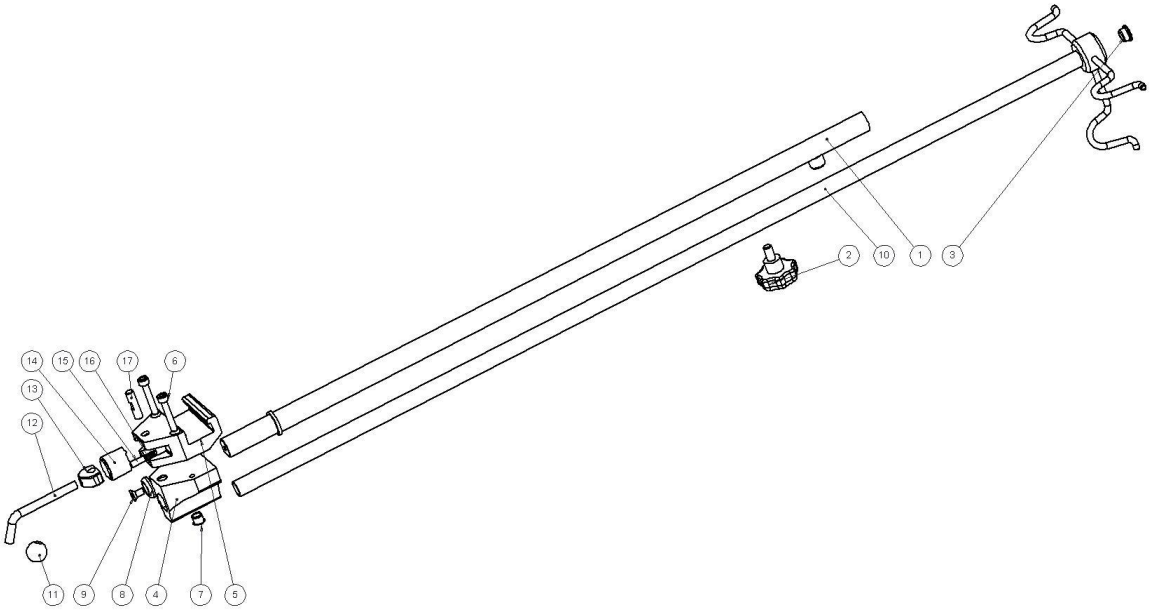

		Versión:	10-401	10-401-US	10-401-UK
	Descripción	**Uds.**	**N.º de artículo**	**N.º de artículo**	**N.º de artículo**
1.	Poste	1	10672	10672	10672
2.	Manilla VCT 43p-M8x16	1	-	-	-
3.	Tapón de plástico IKP1612-13K	1	-	-	-
4.	Guía	1	10053	10053	10053
5.	Cuerpo de la abrazadera	1	10031	10547	10543
6.	Tornillo MC6S M6×35 FZ	2	-	-	-
7.	Tapón de plástico IKPT 10/12x10	1	-	-	-
8.	Arandela	1	10004	10004	10004
9.	Tornillo MF6S M6x12 A2	1	-	-	-
10.	Poste	1	10206	10206	10206
11.	Bola	1	K20M8S	K20M8S	K20M8S
12.	Palanca de bloqueo	1	10014	10014	10014
13.	Pasador excéntrico	1	11165	11165	11165
14.	Contacto de presión	1	10711	10711	10711
15.	Pasador de presión	1	10012	10012	10012
16.	Muelle	1	10013	10013	10013
17.	Eje	1	10009	10009	10009

Especificaciones técnicas

Carga máxima	9 kg (3 kg por gancho)	
Dimensiones (Alto × Ancho × Largo)	1050-1550 x 240 x 75 mm	
Peso	1,9 kg	
Material del soporte de infusión	Acero inoxidable Aluminio	
UDI-DI	10-401	07350111831042
	10-401-US	07350111831066
	10-401-UK	07350111831059

Reison Medical AB
Eriksbergsvägen 32A
734 92 Hallstahammar
SUECIA
+46 (0)220 433 99 I order@reison.se I info@reison.se