Accoudoir 10-387 versions incluses

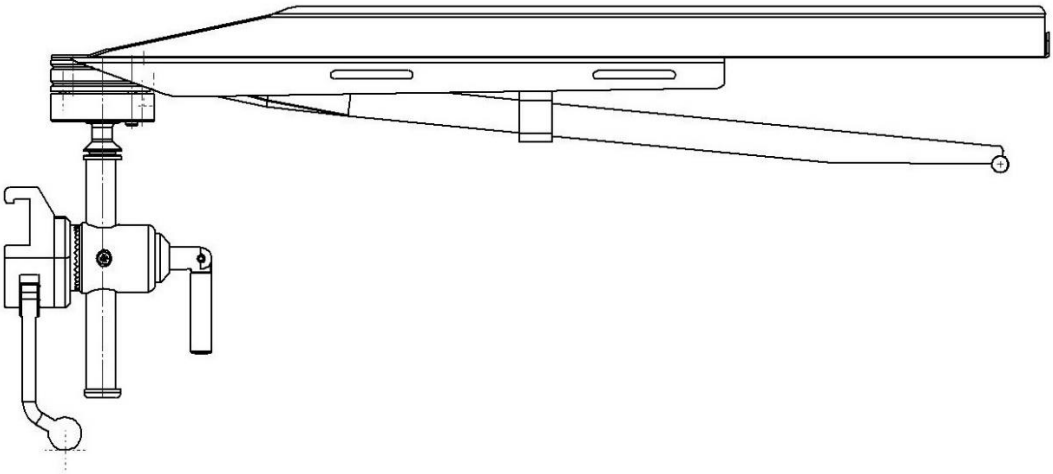

Version	Description
10-387	**Dispositif de serrage rotatif (rail UE 25x10 mm)**
10-387-UK	**Dispositif de serrage rotatif (rail UK 1¼ ” x ¼ ”)**
10-387-US	**Dispositif de serrage rotatif (rail US 1⅛ ’’ x ⅜ ’’)**
10-387-AUSTRALIE	**Dispositif de serrage rotatif (rail AUS 1 ½ ’’ x ¼ ’’)**
10-387-F	**Dispositif de serrage rotatif (rail UE 25x10 mm), coussin moulé compris**
10-387-F-UK	**Dispositif de serrage rotatif (rail UK 1¼ ” x ¼ ”), coussin moulé compris**
10-387-F-US	**Dispositif de serrage rotatif (rail US 1⅛ ’’ x ⅜ ’’), coussin moulé compris**
10-387-H	**Dispositif de serrage rotatif (rail UE 25x10 mm), coussin Medisoft compris**
10-387-UK-H	**Dispositif de serrage rotatif (rail UK 1¼ ” x ¼ ”), coussin Medisoft compris**

Mise en garde ! Ce symbole indique des informations importantes relatives à la sécurité. Suivez attentivement ces instructions.

Veuillez lire le manuel d’instructions avant utilisation ! Il est important de bien comprendre le contenu du manuel d’instructions avant d’utiliser l’équipement.

CE

2020-10-30
Numéro du document : M10-387FR rev.01

Utilisation prévue

Accoudoir destiné à placer et positionner le bras du patient pour l'administration de médicaments par exemple lors de la chirurgie. Le produit doit être utilisé par des professionnels de la santé dans une structure médicale.

Consignes de sécurité

Charge maximale : 12 kg en répartition uniforme, ce qui correspond à un poids patient de 200 kg conformément aux normes EN 60601-1 et EN 60601-2.

Avant utilisation, assurez-vous du bon fonctionnement !

Lors du desserrage du valet de bloqueur pour régler la hauteur, soutenez le dessous de l'accoudoir pour l'empêcher de descendre de manière incontrôlée en position inférieure.

Enlevez l'accoudoir ou fixez-le sur la table d'opération lors du transport !

Pour une utilisation lors des procédures de diathermie, le coussin doit être fixé à la plaque à l'aide des languettes Velcro par exemple afin d'éviter tout glissement. L'ensemble du dispositif doit être recouvert d'un sac stérile par exemple afin d'éviter que le patient ne soit en contact avec les parties métalliques.

Le service de maintenance et l'entretien préventif doivent être effectués par du personnel agréé.

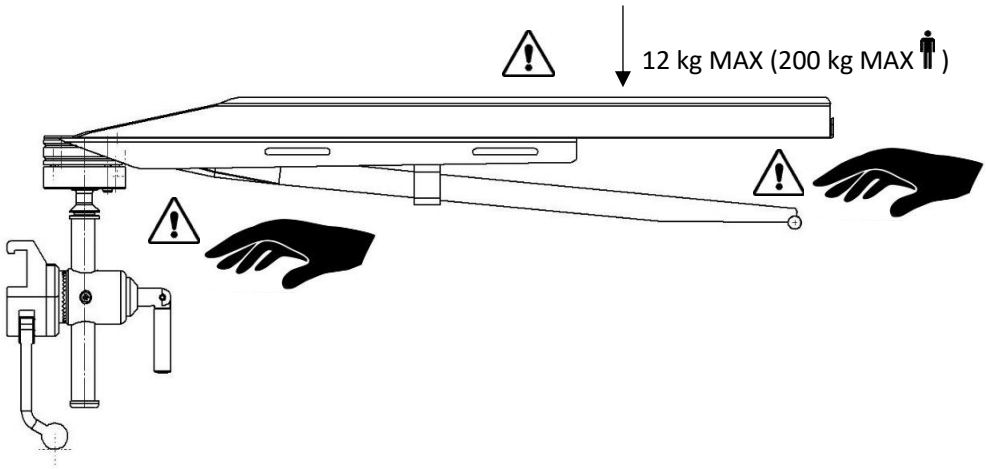

Instructions d’utilisation

Installation

1.

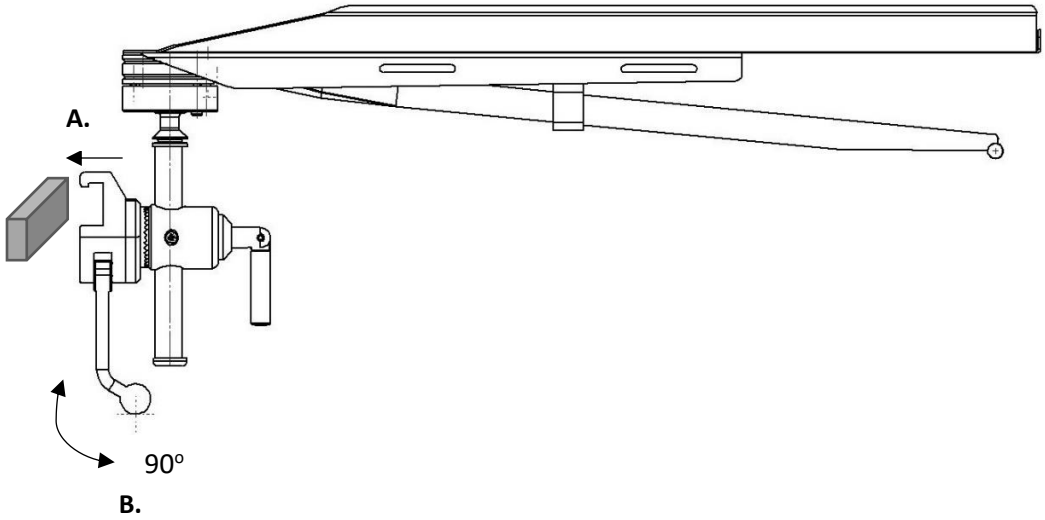

2.

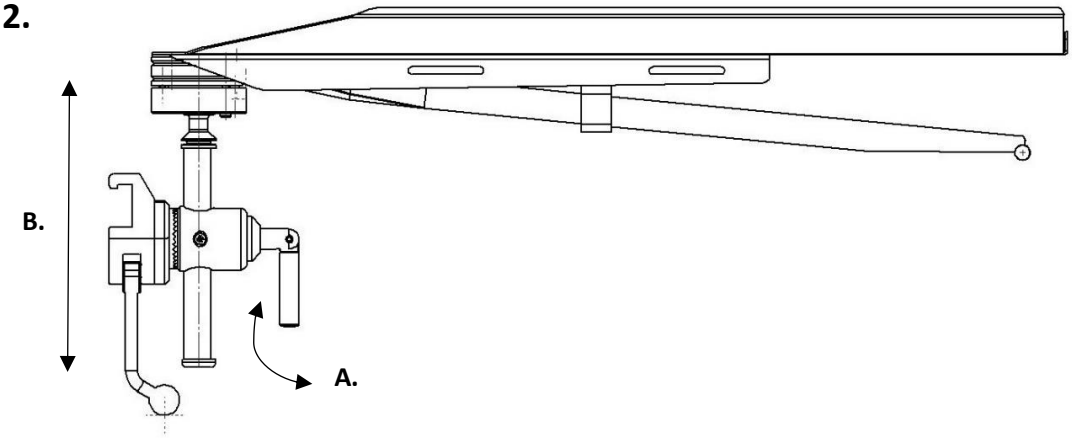

Réglage de la position

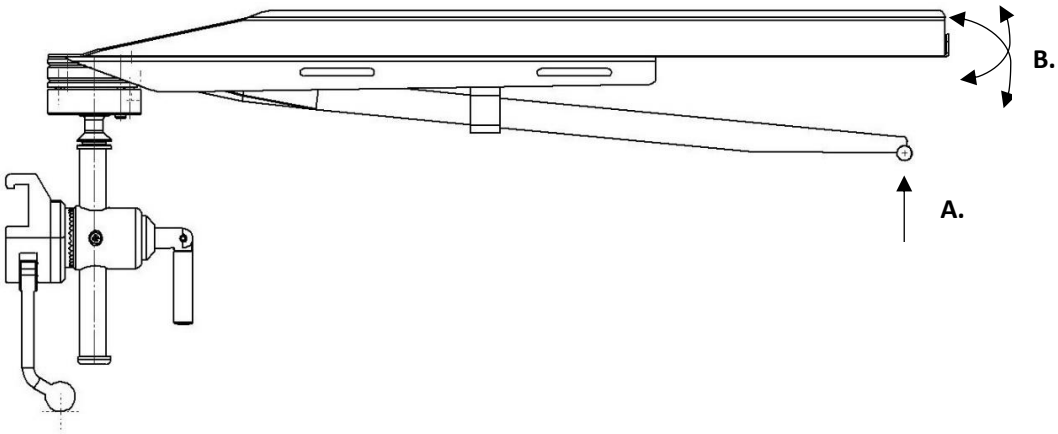

Maintenance

Ne pas le mettre au lave-vaisselle ! Cela abîmerait le mécanisme de verrouillage par corrosion de l'articulation sphérique. Pour en savoir plus sur les instructions de nettoyage, veuillez lire la rubrique « Nettoyage » de ce manuel.

Le service de maintenance, l'entretien préventif, le réglage et les réparations doivent être effectués par du personnel agréé. Modifier la structure sans le consentement écrit du fabricant est strictement interdit.

Réglage du dispositif de verrouillage

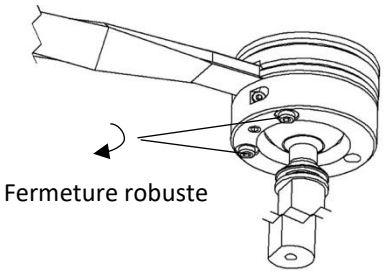

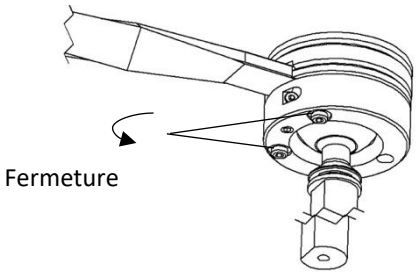

Outil : Clé hexagonale de 3 mm.

Tourner d'1/8 de tour suffit pour le réglage.

La fermeture complète doit être réalisée lorsque le levier est au repos.

Une fermeture trop robuste peut causer des dommages en cas de collision.

Réglage de la position du levier

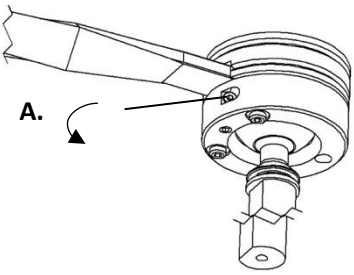

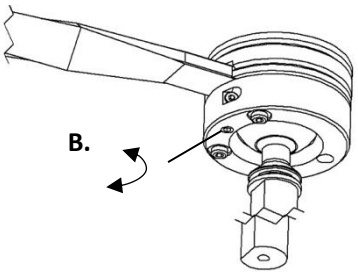

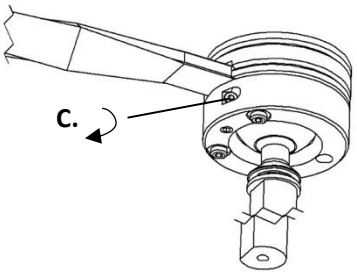

Outil : Clé hexagonale de 3 mm.

Nettoyage

Nettoyez avec un détergent antiseptique dont le pH est compris entre 6 et 8 et de l'eau chaude. Vous pouvez utiliser de l'éthanol. Essuyez avec un chiffon doux. N'utilisez pas de détergent acide ou alcalin puissant.

Pour éviter tout dysfonctionnement n'utilisez pas de détergents dans l'articulation sphérique ! Le film lubrifiant dans l'articulation sphérique ne doit pas être supprimé. Humidifiez un chiffon doux avec des détergents antiseptiques ou de l'alcool pour nettoyer l'articulation sphérique. Essuyez-la.

L'articulation sphérique doit être lubrifiée avec de l'huile hydraulique ISO VG32 ou semblable.

Contrôle

Vérifiez qu'aucune partie n'est desserrée et ni endommagée. Pour vérifier la fonction de verrouillage, il suffit de verrouiller et déverrouiller le haut dans différentes positions. Si vous utilisez un coussin, vérifiez qu'il est propre et non endommagé.

Entretien annuel

Une fois par an vous devez nettoyer soigneusement l'accoudoir, lubrifier les parties amovibles, tester la fonction de verrouillage et, si besoin, régler l'articulation sphérique.

Pièces de rechange

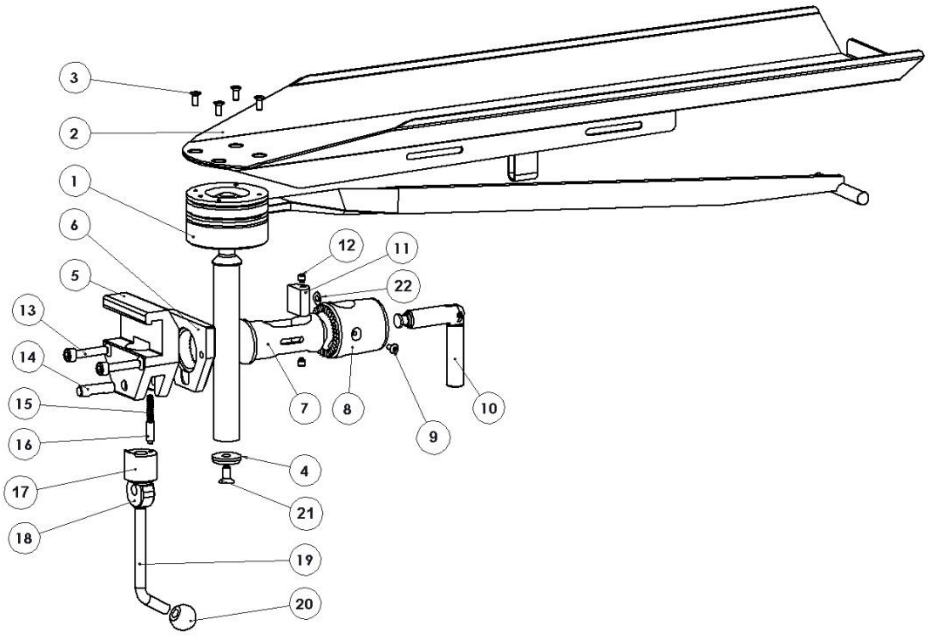

		Version :	10-387	10-387-F	10-387-H
	Description	**Unités**	**Article n°**	**Article n°**	**Article n°**
1.	Dispositif de verrouillage de l'articulation sphérique	1	10021	10021	10021
2.	Plaque	1	10020	10020	10020
3.	Vis MFX-Z A4-70 M4x10	4	-	-	-
4.	Rondelle d'écrou	1	10004	10004	10004
5.	Corps du dispositif de serrage	1	UE:10031 US:10547 UK:10543 AUS: 10567-Aus	UE:10031 US:10547 UK:10543	UE:10031 US:10547 UK:10543
6.	Plaque d'appui	1	10486	10486	10486
7.	Guide	1	10320	10320	10320
8.	Couronne dentée	1	10316	10316	10316
9.	Vis MKFXS M4x10 A2	1	-	-	-
10.	Poignée de verrouillage	1	10346	10346	10346
11.	Goujon	1	10429	10429	10429
12.	Vis de réglage MT6SS M5x6 A2	2	-	-	-
13.	Vis MC6S M6x30 FZ	2	-	-	-
14.	Arbre	1	10009	10009	10009
15.	Ressort	1	10013	10013	10013
16.	Tige de pression	1	10012	10012	10012
17.	Piston	1	10711	10711	10711
18.	Excentrique	1	11165	11165	11165
19.	Poignée de verrouillage	1	10014	10014	10014
20.	Sphère	1	K20M8S	K20M8S	K20M8S
21.	Vis MF6S M6x12 A	1	-	-	-
22.	Rondelle d'écrou DB 5x10x0,5 A2	1	-	-	-

Accessoires

	Accoudoir :	10-387	10-387-F	10-387-H
Article n°	**Description**			
10-381	Coussin de confort plat	x	x	x
10-382	Coussin moulé en U	x	x (compris)	x
10-382-H	Coussin de confort en U 45 mm	x	x	x (compris)
10-382-HT	Coussin de confort en U 70 mm	x	x	x
10-383	Sangle pour accoudoir	x	x	x
10-383-L	Longue sangle pour accoudoir	x	x	x

Spécifications techniques

Charge de travail maximale	12 kg en répartition uniforme, ce qui correspond à un poids patient de 200 kg conformément aux normes EN 60601-1 et EN 60601-2
Poids	4,3 kg
Matériau de l'accoudoir	Acier inoxydable

Version	UDI-DI	Dimension (H x l x L)
10-387	07350111830595	229 x 180 x 670 mm
10-387-UK	07350111830663	229 x 180 x 670 mm
10-387-US	07350111830687	229 x 180 x 670 mm
10-387-AUSTRALIE	07350111830601	229 x 180 x 670 mm
10-387-F	07350111830618	229 x 180 x 670 mm
10-387-F-UK	07350111830625	229 x 180 x 670 mm
10-387-F-US	07350111830632	229 x 180 x 670 mm
10-387-H	07350111830649	229 x 180 x 670 mm
10-387-UK-H	07350111830670	229 x 180 x 670 mm

Reison Medical AB
Eriksbergsvägen 32A
734 92 Hallstahammar
SUÈDE
+46 (0)220 433 99 I order@reison.se I info@reison.se