Radialkloben 10-305 inkl. Ausführungen

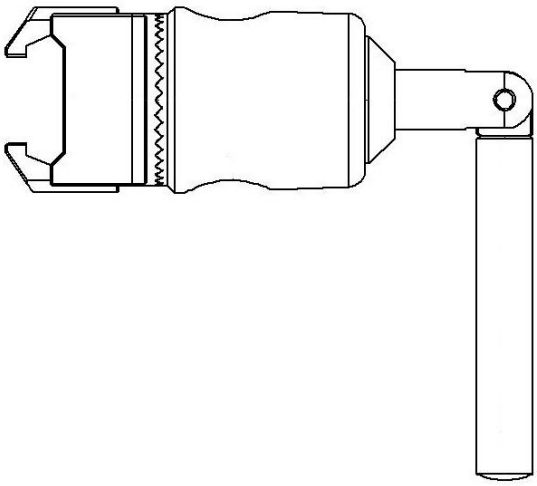

Ausführung	Beschreibung	Rohrtyp	
10-305	**Kloben (EU-Schiene 25 x 10 mm) mit V-Bolzen**		**Ø 16-20 mm**
10-305-P	**Kloben (EU-Schiene 25 x 10 mm) mit ebenem Bolzen**		**Ø 16-20 mm**
10-305-UK	**Kloben (UK-Schiene 1¼" x ¼") mit V-Bolzen**		**Ø 16-20 mm**
10-305-UK-P	**Kloben (UK-Schiene 1¼" x ¼") mit ebenem Bolzen**		**Ø 16-20 mm**
10-305-US	**Kloben (US-Schiene 1⅛" x ⅜") mit V-Bolzen**		**Ø 16-20 mm**
10-305-US-P	**Kloben (US-Schiene 1⅛" x ⅜") mit ebenem Bolzen**		**Ø 16-20 mm**

Achtung! Dieses Symbol kennzeichnet wichtige sicherheitsrelevante Informationen. Befolgen Sie die hier aufgeführten Anweisungen genau.

Vor Verwendung die Bedienungsanleitung lesen! Es ist wichtig, dass Sie den Inhalt der Bedienungsanleitung vollständig verstehen, bevor Sie das Produkt in Betrieb nehmen.

CE

2021-04-19
Dokumentennummer: M10-305DE rev.01

Verwendungszweck

Die Klemme ist zur Befestigung und Positionierung von Zubehör mit einer Mastgröße von 16-20 mm an der Zubehörschiene an Bedien- und Untersuchungstischen gedacht. Das Produkt ist für die Verwendung durch medizinisches Fachpersonal in medizinischen Einrichtungen vorgesehen.

⚠ Sicherheitsvorschriften

Maximale Belastung: 25 kg, gemäß EN 60601-1 und EN 60601-2.

Kontrollieren Sie vor Verwendung die ordnungsgemäße Funktion!

Stützen Sie das Zubehör beim Lösen des Sperrhebels zur Positionsverstellung, damit es nicht unkontrolliert in die unterste Position fällt.

Wartung und vorbeugende Instandhaltung sind von autorisiertem Personal durchzuführen.

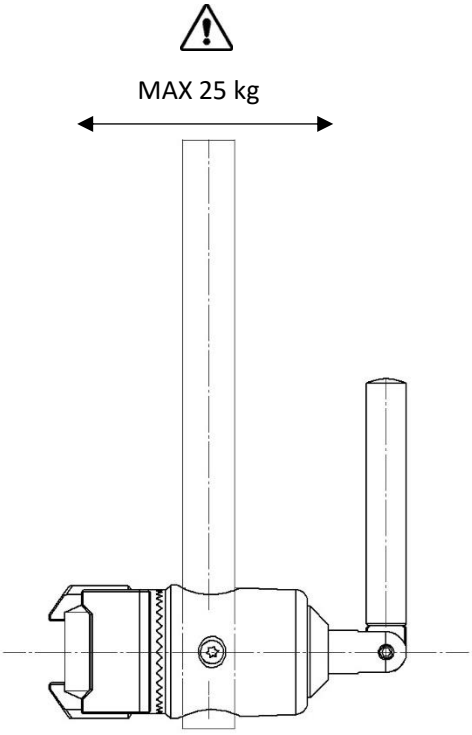

Nutzungshinweise

Montage

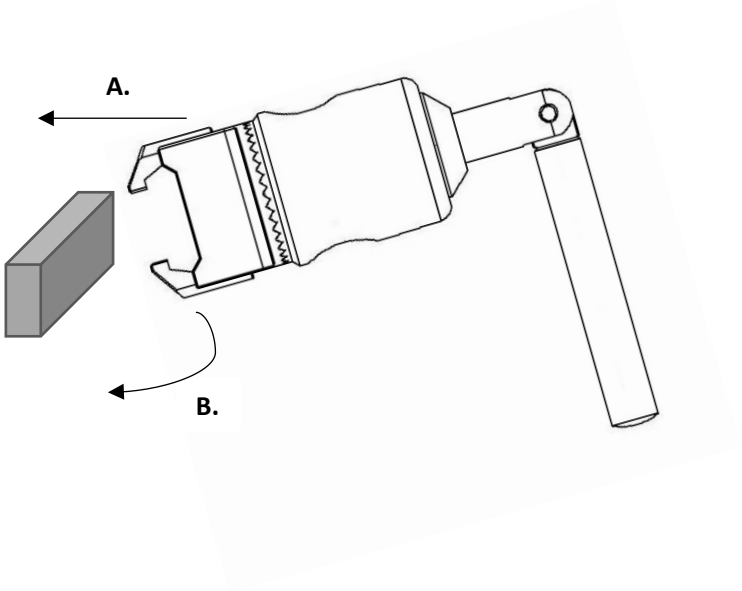

Verwendung

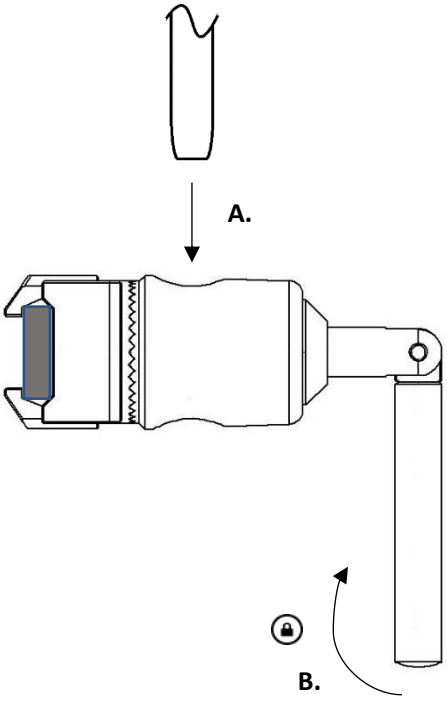

Wartung

Service, Wartung, Einstellung und Reparatur sind ausschließlich von autorisiertem Personal durchzuführen. Eine Änderung der Konstruktion ohne schriftliche Zustimmung des Herstellers ist strengstens untersagt.

Reinigung

Mit antiseptischem Reinigungsmittel mit einem pH-Wert von 6-8 und warmem Wasser reinigen. Ethanol kann verwendet werden. Mit einem weichen Tuch abtrocknen. Verwenden Sie kein stark saures oder alkalisches Reinigungsmittel.

Kontrolle

Kontrollieren Sie, dass keine Teile lose oder beschädigt sind. Überprüfen Sie die Verriegelungsfunktion der Klemme und die Funktion zum Positionieren und Verschließen des Zubehörmasts in der Klemme.

Jährliche Wartung

Einmal jährlich wird die Klemme sorgfältig gereinigt, bewegliche Teile geschmiert und die Verriegelungsfunktion getestet

Ersatzteile

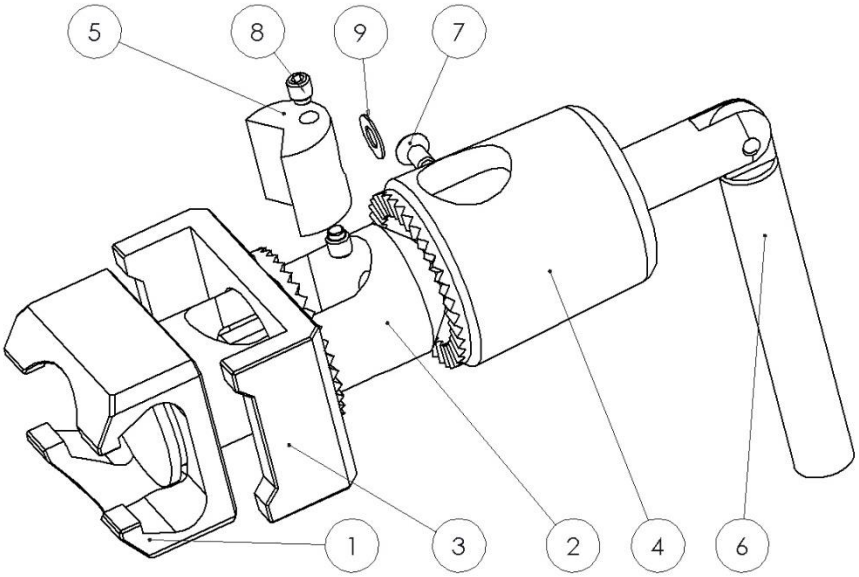

		Ausführung:	10-305	10-305-P	10-305-UK	10-305-UK-P	10-305-US	10-305-US-P
	Beschreibung	**Anz.**	**Art.-Nr.**	**Art.-Nr.**	**Art.-Nr.**	**Art.-Nr.**	**Art.-Nr.**	**Art.-Nr.**
1.	Kloben	1	11042	11042	11256	11256	11132	11132
2.	Führung	1	10320	10320	10320	10320	10320	10320
3.	Getriebeplatte	1	11043	11043	11257	11257	11133	11133
4.	Getriebezylinder	1	10316	10316	10316	10316	10316	10316
5.	Bolzen	1	10325	10429	10325	10429	10325	10429
6.	Arretiergriff	1	10346	10346	10346	10346	10346	10346
7.	Schraube MKFT M4x8 A2	1	-	-	-	-	-	-
8.	Stellschraube MT6SS M5x6 A2	2	-	-	-	-	-	-
9.	Scheibe PB 5x10x5	1	-	-	-	-	-	-

Technische Daten

Maximale Nutzlast	25 kg, gemäß EN 60601-1 und EN 60601-2.
Gewicht	0,9 kg
Klemmenmaterial	Edelstahl Messing
Abmessungen (H x B x L)	45 x 60 x 115 mm

Ausführung	UDI-DI
10-305	07350111830076
10-305-P	07350111830083
10-305-UK	07350111830090
10-305-UK-P	07350111830106
10-305-US	07350111830113
10-305-US-P	07350111830120

Reison Medical AB
Eriksbergsvägen 32A
734 92 Hallstahammar
SCHWEDEN
+46 (0)220 433 99 I order@reison.se I info@reison.se